横 浜 市 水 準 測 量 成 果 表

（基 準 日・平成 17 年 1 月 1 日）

平 成 17 年 6 月

横 浜 市 環 境 保 全 局

水準測量成果表について

（１）　成果表は横浜市の臨海地域及び内陸部の沖積平地における地盤変動を把握するため、国土地理院の指導のもとに、昭和３４年から毎年実施している一等水準測量の成果です。

（２）　成果表は平成 16 年 11 月から平成 17 年 3 月までの間に、市内に設置してある水準点など測量延長 357 ㎞について水準測量を実施した成果をまとめたものです。

（３）　成果は横浜市が昭和５２年１２月に神奈川県横浜市三ッ沢西町に設置した横浜基準点と関東地方の各都県が設置した１２点の基準点及び日本水準原点の１４点を不動点とし、網平均計算を行ったものです。

また平成 14 年 4 月 1 日の国家水準点の改定に伴い、昨年度より 2000 年成果値を基準にした標高網平均計算結果を記載してあります。

（４）　変動量の計算は、平成 16 年 1 月 1 日基準の標高と比較し、変動量としました。なお、（－）記号は沈下、（＋）記号は隆起を表します。

（５）　平成 16 年度に移設改埋した水準点の成果については、平成 17 年１月の成果欄に移設前の成果を示し、上段の（＊）は移設後の成果を示します。

（６）　成果は測量法の規定に基づき、国土交通省国土地理院長に公共測量実施計画書を提出し、国土地理院長の承認を得て、同院所管の水準点及び測量成果を使用して調整したものです。

（承認番号）　平　16　関公　第　219　号

標高基準関係位置図

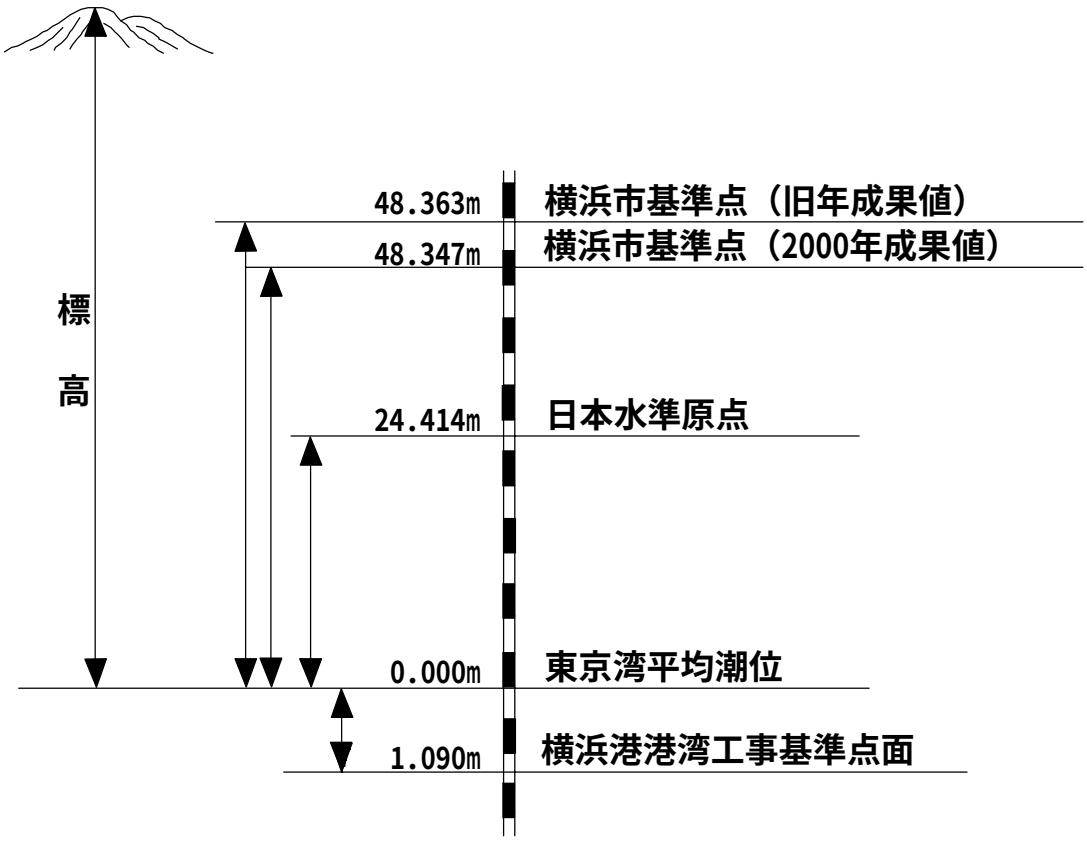
標高
48.363m
横浜市基準点（旧年成果値）
48.347m
横浜市基準点（2000年成果値）
24.414m
日本水準原点
0.000m
東京湾平均潮位
1.090m
横浜港港湾工事基準点面

横浜基準点構造図

（単位：　cm）

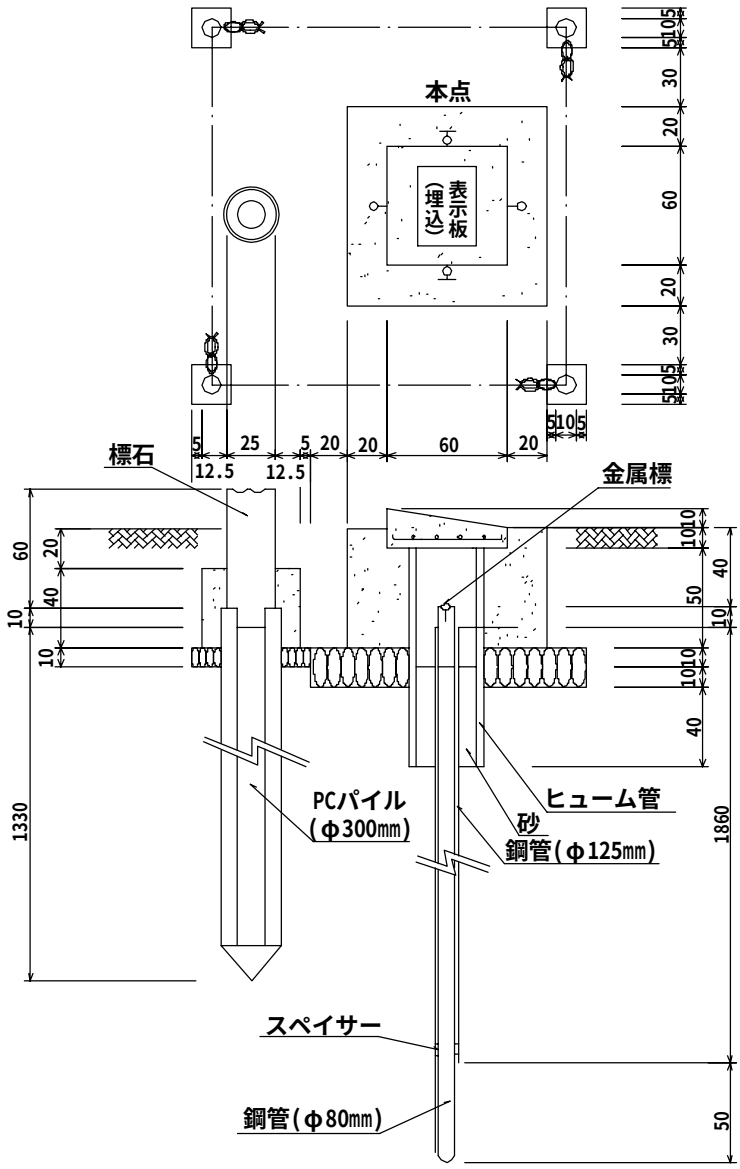

水準基標構造図（地上式）

平 面 図

（単位：　　cm）

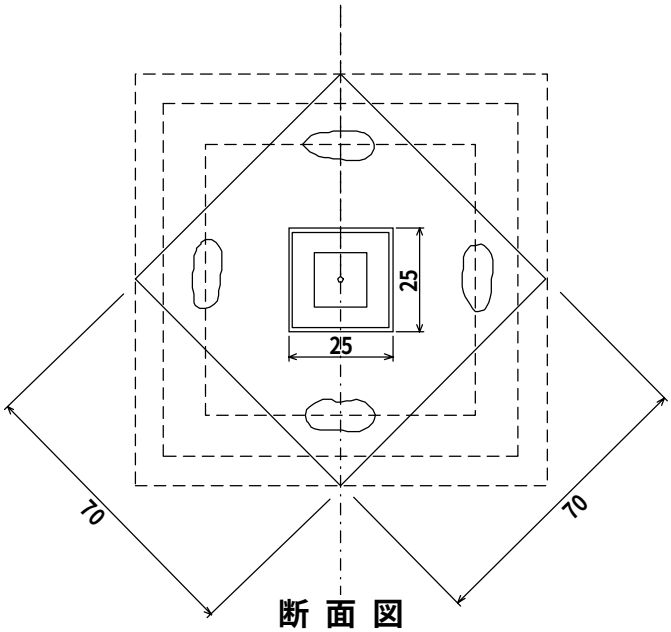

断 面 図

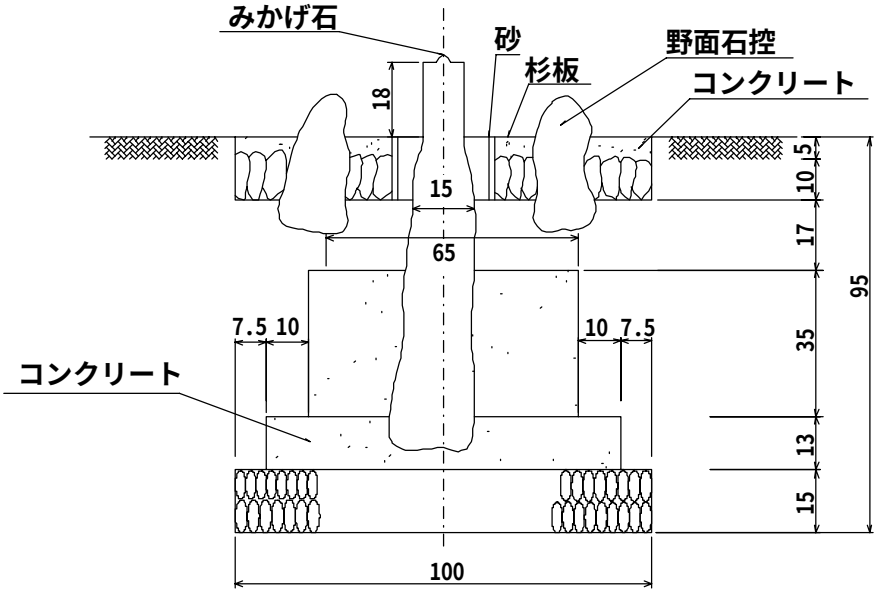

一等水準基標構造図

（単位：　cm）
（縮尺：1/10）

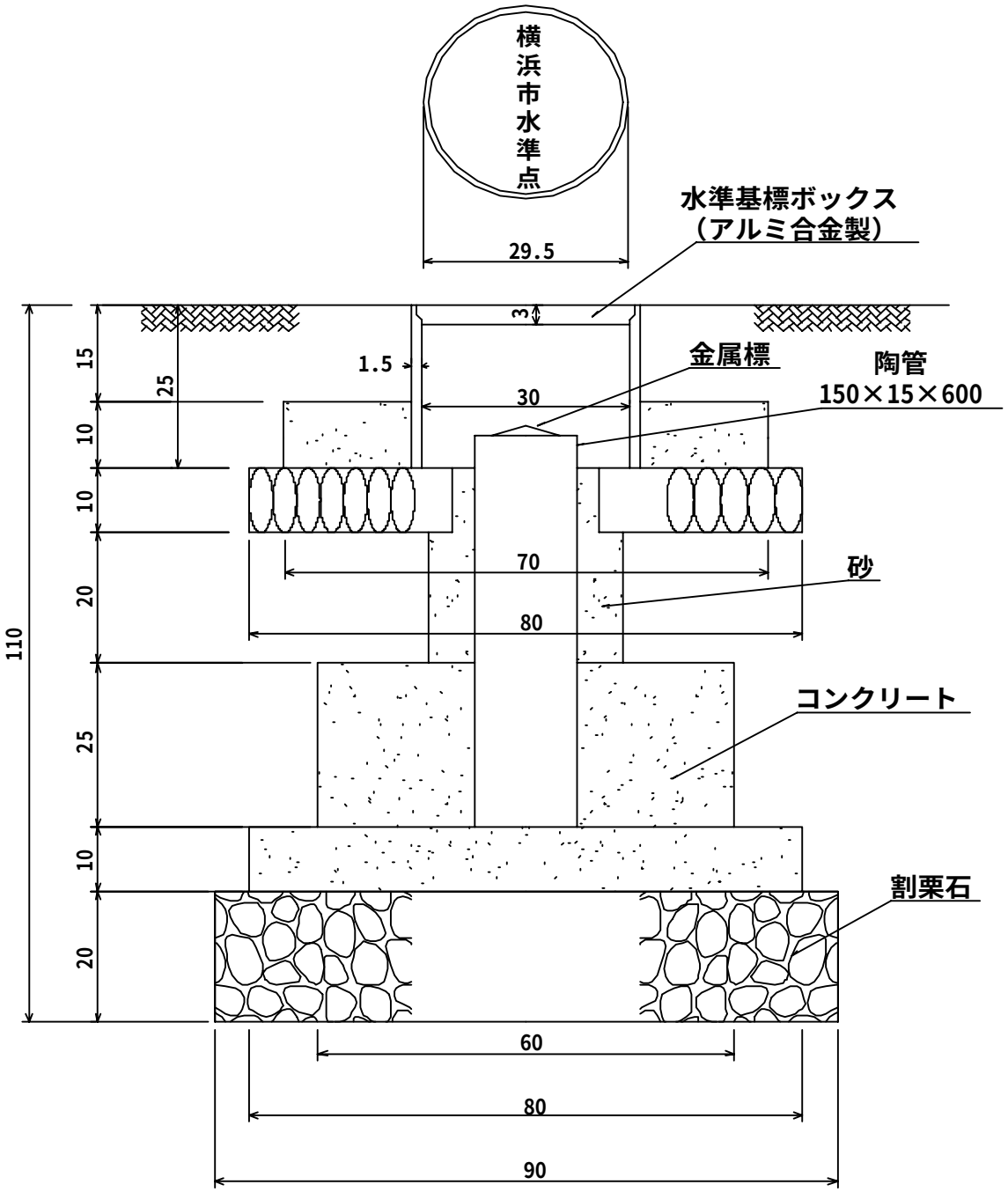

水 準 測 量 成 果 表

（基準日・平成 17 年 1月 1日）

自　　東京都千代田区永田町

至　　横浜市金沢区・戸塚区

単位　　標　　高　　m

変動量　　mm

水　準　点　成　果

索　　引

鶴　見　区 …… 1
神奈川区 …… 3
西　　区 …… 5
中　　区 …… 6
南　　区 …… 8
港　南　区 …… 9
保土ヶ谷区 …… １０
旭　　区 …… １１
磯　子　区 …… １２
金　沢　区 …… １３
港　北　区 …… １５
緑　　区 …… １７
青　葉　区 …… １８
都　筑　区 …… １９
戸　塚　区 …… ２０
栄　　区 …… ２２
泉　　区 …… ２３
瀬　谷　区 …… ２４
観測井戸 …… ２５

鶴見区

上段＊印の標高は、改算値または移設前の値

水準点番号	所在地 町名（大字）	番地	目標	標高 平成16年 1月	平成17年 1月	変動量	備考
				m	m	mm	
1	元宮一丁目	13-1	市場小学校	1.3853	1.3821	-3.2	
3	市場富士見町	7	市場公園	1.4618	1.4645	+2.7	
4	平安町二丁目	9-1	平安小学校	1.7022	1.7066	+4.4	
14	下野谷町四丁目	146	市立鶴見工業高等学校	1.7992	1.8031	+3.9	
18	末広町一丁目	11	鶴見大橋際	6.2564	6.2556	-0.8	
23	大黒町	5-50	日本埠頭倉庫(株) 前歩道	1.7906	1.7927	+2.1	
25	矢向六丁目	20-17	東洋食品機械(株)第一工場	4.1504	4.1525	+2.1	
28	矢向四丁目	16-2	日枝神社	3.9890	3.9945	+5.5	
29	矢向一丁目	8-24	矢向中学校	2.5970	2.5983	+1.3	
34	市場下町	7-11	市場下町公園	0.8827	0.8865	+3.8	
35	菅沢町	13-20	大山祇神社	1.6343	1.6381	+3.8	
36	駒岡二丁目	11-1	東京電力(株) 旭変電所	3.9443	3.9431	-1.2	
37	平安町二丁目	29	(株)京三製作所	1.9713	1.9742	+2.9	
45	上末吉一丁目	9-1	末吉小学校	3.2033	3.2079	+4.6	
48	下末吉二丁目	1-1	森永製菓(株) 鶴見工場	2.1503	2.1564	+6.1	
49	馬場三丁目	5-1	市立東高等学校	16.8410	16.8393	-1.7	
56	鶴見中央四丁目	38-32	鶴見税務署	2.3845	2.3854	+0.9	
57	鶴見二丁目	1-3	鶴見大学３号館	6.8837	6.8865	+2.8	
59	生麦五丁目	13-61	慶岸寺	2.1632	2.1657	+2.5	
63	市場東中町	9-2	熊野神社	2.0343	2.0384	+4.1	
64	市場東中町	3-18	専念寺	1.4277	1.4324	+4.7	
65	栄町通四丁目	37-1	東京電力(株) 栄町自動制御所	1.9269	1.9312	+4.3	
66	江ケ崎町	4-1	東京電力(株) 公開空地内	2.3741	2.3762	+2.1	
68	諏訪坂	20-14	JA横浜 鶴見支店	15.1009	15.1047	+3.8	
70	東寺尾中台	7	二本木不動尊	29.1055	29.1104	+4.9	
71	豊岡町	27-1	豊岡小学校	4.7671	4.7716	+4.5	

鶴見区

上段＊印の標高は、改算値または移設前の値

水準点番号	所在地 町名（大字）	番地	目標	標高 平成16年 1月	平成17年 1月	変動量	備考
				m	m	mm	
73	駒岡三丁目	19-12先	小野寺接骨院前 歩道	3.8116	3.8115	-0.1	
75	駒岡四丁目	41-6先	たかの大橋手前	5.7513	5.7501	-1.2	
76	汐入町二丁目	37-1	汐入公園	1.7734	1.7749	+1.5	
77	向井町二丁目	71-2	潮田公園	1.8248	1.8281	+3.3	
78	馬場一丁目	1	工業用水池入口	8.3014	8.3069	+5.5	
82	鶴見中央三丁目	14-1	鶴見中学校	1.3769	1.3783	+1.4	
84	駒岡三丁目	14-1	駒岡小学校	16.3687	16.3662	-2.5	
Ⅰ 29-1	市場西中町	6-22先	タカデン制御前	1.1190	1.1235	+4.5	
Ⅰ 30	鶴見中央五丁目	30-10	村田酒店脇	2.2433	2.2446	+1.3	
Ⅰ 30-1	生麦一丁目	15-4先	日進レンタカー脇	1.5236	1.5246	+1.0	
Ⅱ 2348	上末吉五丁目	24-1	上末吉小学校	7.9433	7.9425	-0.8	
015-022	鶴見中央四丁目	33-9先	鶴見警察署前	1.6839	1.6852	+1.3	
015-023	鶴見中央五丁目	26-2先	一国オート販売前	2.4921	2.4927	+0.6	
015-024	生麦三丁目	8-14先	リブゼ生麦前	2.4601	2.4611	+1.0	

神奈川区

上段＊印の標高は、改算値または移設前の値

水準点番号	所在地 町名（大字）	番地	目標	標高 平成16年 1月	平成17年 1月	変動量	備考
				m	m	mm	
101	宝町	2	日産自動車(株) 横浜工場	2.8634	2.8662	+2.8	
103	恵比須町	8	昭和電工(株)横浜事業所	2.8260	2.8286	+2.6	
105	守屋町三丁目	13	千代田化工建設(株) 総合研究所	2.8595	2.8615	+2.0	
108	守屋町三丁目	12	日本ビクター(株)	2.9223	2.9238	+1.5	
109	入江一丁目	13-16	一の宮神社	6.5870	6.5852	-1.8	
114	出田町	3	出田町埠頭内三角地緑地帯	2.5692	2.5694	+0.2	
115	東神奈川 二丁目	35-1	神奈川小学校	4.2400	4.2407	+0.7	
116	千若町二丁目	1-12	日本製粉(株) 横浜工場	2.8618	2.8636	+1.8	
118	星野町	7	岩井の胡麻油(株)	2.3481	2.3456	-2.5	
119	山内町	1	中央卸売市場 事務所脇	2.5258	2.5260	+0.2	
120	栄町	12	神奈川公園	2.1235	2.1225	-1.0	
121	大野町	1-4	ポートサイド公園	2.4750	2.4746	-0.4	
126	入江二丁目	5-12	三菱鉛筆(株)横浜事務所	4.0892	4.0896	+0.4	
127	六角橋六丁目	1-4	六角橋公園	14.9943	14.9965	+2.2	
131	神奈川本町	7	東神奈川公園	4.6685	4.6693	+0.8	
140	西寺尾二丁目	15-1	西寺尾公園	4.9179	4.9219	+4.0	
141	西神奈川 三丁目	2	西神奈川三丁目公園	8.8706	8.8717	+1.1	
142	三ツ沢中町	4-17	三ツ沢小学校	17.0415	17.0414	-0.1	
143	神之木町	13-15	入江川公園	3.7394	3.7396	+0.2	
144	白幡上町	11-1	白幡小学校	11.3014	11.3038	+2.4	
横浜基準点	三ツ沢西町	3-1	三ツ沢公園入口	48.3470	48.3470	0.0	不動点
横浜基準点金属標	三ツ沢西町	3-1	三ツ沢公園入口	47.7432	47.7433	+0.1	
BM.1	山内町	1-2	第二港湾建設局 （国土交通省）	2.6178	2.6183	+0.5	
Ⅰ 31	浦島町	365	浦島町浜公園	6.0022	6.0023	+0.1	
Ⅰ 31-1	青木町	3-18	普門寺前	5.6159	5.6162	+0.3	
015-026	子安通二丁目	226先	入江橋歩道　距離ポスト脇	4.1770	4.1783	+1.3	

神奈川区

上段＊印の標高は、改算値または移設前の値

水準点番号	所在地			標高		変動量	備考
	町名（大字）	番地	目標	平成16年 1月	平成17年 1月		
				m	m	mm	
015-028	神奈川二丁目	10-10先	皆川釣具店前	4.5904	4.5903	-0.1	
001-029	西神奈川一丁目	9-1先	小児療育相談センター前	3.7489	3.7505	+1.6	
001-030	松本町三丁目	21-6先	松浦材木店前	7.5048	7.5059	+1.1	

西　区

上段＊印の標高は、改算値または移設前の値

水準点番号	所在地 町名（大字）	番地	目標	標高 平成16年 1月	平成17年 1月	変動量	備考
				m	m	mm	
204	北幸二丁目	1-1	ＰＬ教団 横浜教会	0.8012	0.8013	+0.1	
206	岡野一丁目	41	横浜市西センター	1.0555	1.0556	+0.1	
207	岡野一丁目	5-8	県立平沼高校	0.9182	0.9165	-1.7	
209	岡野二丁目	10-10	(株)井上製作所	1.3743	1.3773	+3.0	
210	浅間町三丁目	170	霜下公園	1.9941	1.9945	+0.4	
215	平沼二丁目	8-20	平沼神社	2.4473	2.4464	-0.9	
216	平沼二丁目	11-36	平沼小学校	2.5758	2.5768	+1.0	
217	西平沼町	6-1	Ｔ．Ｖ．Ｋハウジングプラザ 横浜横跨線橋下	1.8240	1.8246	+0.6	
227	平沼一丁目	20-26	久成寺	1.1812	1.1813	+0.1	
229	浅間町一丁目	16-1	浅間下公園	2.7165	2.7161	-0.4	
231	北幸二丁目	9-23	北幸町公園	2.1682	2.1677	-0.5	
233	平沼一丁目	40-26	東日本旅客鉄道(株) 横浜機械技術センター	0.9584	0.9595	+1.1	
234	西平沼町	5-55	東京ガス(株) 平沼整圧所	1.4802	1.4809	+0.7	
236	高島二丁目	13-2	みずほ銀行脇	1.6870	1.6880	+1.0	
Ｉ 32	浅間町三丁目	170	霜下公園	2.2457	2.2464	+0.7	

中　区

上段＊印の標高は、改算値または移設前の値

水準点番号	所在地 町名（大字）	番地	目標	標高 平成16年 1月	平成17年 1月	変動量	備考
				m	m	mm	
303	山下町		山下公園（中央）	2.9703	2.9684	-1.9	
304	山下町		山下公園（北）	2.8317	2.8294	-2.3	
306	日本大通	3先	開港広場	2.8322	2.8328	+0.6	
307	横浜公園		横浜公園	1.7195	1.7165	-3.0	
309	港町一丁目	1	横浜市役所	1.1098	1.1090	-0.8	
312	山下町	246	道路局 中土木事務所	1.6233	1.6236	+0.3	
313	山下町	241	港中学校	1.8404	1.8413	+0.9	
315	松影町二丁目	8	横浜市南浩生館	2.6372	2.6376	+0.4	
318	石川町一丁目	1	西ノ橋脇	4.3588	4.3540	-4.8	
319	新山下二丁目	11	矢吹海運(株) 前 歩道上	2.2903	2.2888	-1.5	
321	小港町一丁目	1	都市基盤整備公団 ビューコート小港　植込	3.0091	3.0062	-2.9	
324	小港町三丁目	179	西教寺（アソカ幼稚園）	3.8546	3.8515	-3.1	
325	本牧町二丁目	353	中区医療センター	4.1335	4.1310	-2.5	
331	根岸町二丁目	85	根岸児童遊園地	2.0923	2.0932	+0.9	
332	桜木町三丁目	5	宝光寺	2.5006	2.5009	+0.3	
333	福富町西通	2先	都橋脇 歩道	2.0355	2.0350	-0.5	
334	吉田町	18	吉田橋派出所裏	1.1032	1.1016	-1.6	
335	蓬莱町三丁目		吉田中学校	1.7808	1.7808	0.0	
336	扇町一丁目	1-1	扇町公園	1.8796	1.8869	+7.3	
338	末吉町一丁目	13	聖母幼稚園	2.5432	2.5443	+1.1	
345	本牧大里町	9-3	宗教法人 自然社	4.4005	4.3993	-1.2	
355	山吹町	2-1	山吹公園	0.9953	0.9807	-14.6	工事影響
356	翁町二丁目	9-10	市立横浜工業高等学校	2.1514	2.1526	+1.2	
357	末吉町四丁目	85	富士見川公園	1.9048	1.9030	-1.8	
新山下検潮所	新山下一丁目	17-1	小型船舶保管相談センター	1.4606	1.4568	-3.8	
横浜気象台	山手町	99	横浜地方気象台	39.1091	39.1061	-3.0	

中　区

上段＊印の標高は、改算値または移設前の値

水準点番号	所在地			標高		変動量	備考
	町名（大字）	番地	目標	平成16年 1月	平成17年 1月		
				m	m	mm	
大さん橋検潮所	海岸通一丁目	1	大さん橋埠頭	2.7000	2.6992	-0.8	

南　区

上段＊印の標高は、改算値または移設前の値

水準点番号	所在地 町名（大字）	番地	目標	標高 平成16年 1月	平成17年 1月	変動量	備考
				m	m	mm	
702	浦舟町二丁目	33	市立大医学部大学院医学研究科内	2.3455	2.3444	-1.1	
704	中村町四丁目	269-1	中村小学校	4.5265	4.5268	+0.3	
707	吉野町五丁目	22	日枝小学校	1.9876	1.9861	-1.5	
708	東蒔田町	1-5	共進中学校	2.3670	2.3657	-1.3	
710	花之木町二丁目	45	蒔田中学校	2.6112	2.6103	-0.9	
715	中里一丁目	6-16	南小学校	5.7592	5.7598	+0.6	
722	真金町一丁目	4	杉の子荘前	1.6494	1.6490	-0.4	
727	東蒔田町	18-6	東蒔田第二公園	3.6295	3.6287	-0.8	
728	井土ケ谷下町	34	井土ケ谷公園	3.0278	3.0254	-2.4	
729	井土ケ谷下町	15	鶴巻橋公園	3.1440	3.1425	-1.5	
Ｉ 10828	永田東三丁目	17-29	吉野クリーニング本店前	17.6111	17.6100	-1.1	
Ｉ 10829	通町三丁目	72	野呂歯科医院前	3.5866	3.5893	+2.7	

港南区

上段＊印の標高は、改算値または移設前の値

水準点番号	所在地 町名（大字）	番地	目標	標高 平成16年 1月	平成17年 1月	変動量	備考
				m	m	mm	
K-3	上大岡西三丁目	2-21	江ノ島電鉄(株)	11.8353	11.8369	+1.6	
K-8	日野七丁目	11-1	日野小学校	21.8087	21.8087	0.0	
K-9	日野中央一丁目	16-10	西田健三宅	18.6801	18.6809	+0.8	
K-10	港南中央通	10-1	港南区役所	14.2035	14.2042	+0.7	
K-11	日野二丁目	10-2	高森和一宅	12.5247	12.5254	+0.7	
K-12	日野二丁目	22-44	シェトワ港南	33.1820	33.1821	+0.1	
K-13	上永谷一丁目	18-35	深野一郎宅	45.2239	45.2239	0.0	
K-15	上永谷二丁目	21-10	永野小学校	31.3073	31.2915	-15.8	工事影響
K-17	下永谷一丁目	33-8	大津八郎宅	22.9269	22.9270	+0.1	
K-18	下永谷六丁目	40先	平戸バス停前	21.4231	21.4235	+0.4	
K-19	日野南二丁目	1	荒井ハイツ	28.7795	28.7786	-0.9	
K-20	日野南三丁目	1	環境事業局南部特別事務所	36.3608	36.3592	-1.6	
K-21	港南台七丁目	46-9	アサヒ飲料(株)港南営業所	55.9535	55.9544	+0.9	
K-22	港南台八丁目	4	環境事業局 港南工場	71.3348	71.3330	-1.8	
K-23	港南台九丁目	18	県立港南台高等学校	61.0933	61.0912	-2.1	
K-24	日限山一丁目	66	日限山公園	67.8636	67.8621	-1.5	
K-25	野庭町	346-2	野庭東小学校	63.7967	63.7960	-0.7	
Ｉ 10830	上大岡西一丁目	10-11	Ｌ商会 上大岡支店前	8.0140	8.0134	-0.6	
Ｉ 10831	笹下二丁目	7-14	笹下南郵便局向側	20.7688	20.7701	+1.3	

保土ヶ谷区

上段＊印の標高は、改算値または移設前の値

水準点番号	所在地 町名（大字）	番地	目標	標高 平成16年 1月	平成17年 1月	変動量	備考
				m	m	mm	
801	天王町一丁目	8-12	橘樹神社	2.1741	2.1742	+0.1	
804	川辺町	4-4	川辺公園	4.5517	4.5521	+0.4	
805	川辺町	4-1	東京電力(株) 星川変電所植栽	4.4991	4.4991	0.0	
807	釜台町	3-1	保土ケ谷中学校	23.1044	23.1023	-2.1	
808	星川一丁目	6-1	星川一丁目公園	4.5397	4.5418	+2.1	
812	狩場町	213	環境事業局 保土ケ谷工場 入口 トンネル横	42.9987	42.9986	-0.1	
813	西谷町	804	西谷保育園	18.5401	18.5434	+3.3	
814	上星川三丁目	22-5	(株)トノックス	9.2678	9.2696	+1.8	
815	上菅田町	1114	上菅田第二公園	64.7887	64.7903	+1.6	
816	星川三丁目	18-1	星川小学校	7.4941	7.4959	+1.8	
基 25	権太坂一丁目	2-7	高橋操宅	20.3492	20.3496	+0.4	
I 32-1	岩間町二丁目	124	岩間町派出所横	4.0468	4.0488	+2.0	
001-032	岡沢町	98-1	NECカスタマー サービス(株)	23.9545	23.9548	+0.3	
001-033	常盤台	22先	ガスト横	32.4870	32.4888	+1.8	

旭　区

上段＊印の標高は、改算値または移設前の値

水準点番号	所在地			標高		変動量	備考
	町名（大字）	番地	目標	平成16年 1月	平成17年 1月		
				m	m	mm	
A-2	西川島町	22-15	中田原公園	32.7132	32.7140	+0.8	
A-4	鶴ケ峰本町一丁目	16-1	市営プール	37.5049	37.5076	+2.7	
A-5	今宿南町	1701	金沢工業(株)	40.6608	40.6629	+2.1	
A-7	都岡町	4-8	都岡小学校	48.0751	48.0768	+1.7	
A-8	川井本町	105-2	誠心会 神奈川第二病院	50.8346	50.8386	+4.0	
A-9	上川井町	320-1	田中孝司宅	55.2192	55.2197	+0.5	
A-17	本宿町	16	本宿小学校	52.9172	52.9189	+1.7	
A-18	本村町	39	本村神明社境内	47.7560	47.7558	-0.2	
A-19	二俣川一丁目	6	二俣川一丁目公園	52.9622	52.9620	-0.2	
A-20	さちが丘	59	長昌寺	53.4445	53.4446	+0.1	
A-21	善部町	101	三輪幼稚園	55.4298	55.4290	-0.8	
A-22	善部町	12	和田善芳宅	66.5348	66.5349	+0.1	
A-23	善部町	67-3	善部神明社入口	65.5036	65.5049	+1.3	
016-013	上川井町	871先	田中一雄宅前	63.6607	63.6610	+0.3	

磯子区

上段＊印の標高は、改算値または移設前の値

水準点番号	所在地 町名（大字）	番地	目標	標高 平成16年 1月	平成17年 1月	変動量	備考
				m	m	mm	
403	西町	2-46	根岸小学校	3.0410	3.0423	+1.3	
406	磯子一丁目	2-10	バーミヤン前	1.9885	1.9886	+0.1	
409	磯子三丁目	5-1	磯子区総合庁舎	4.5618	4.5609	-0.9	
410	丸山二丁目	24	丸山公園	5.5937	5.5938	+0.1	
415	磯子二丁目	15-10	芦名橋公園	1.6098	1.6096	-0.2	
416	杉田三丁目	30-11	浜中学校	49.4211	49.4206	-0.5	
418	滝頭三丁目	13-5	密蔵院	4.4097	4.4093	-0.4	
421	上中里町	788	随縁寺	36.1879	36.1897	+1.8	
425	新磯子町	15	ＪＯＭＯガソリンスタンド 磯子ＳＳ前	2.4178	2.4189	+1.1	
426	新磯子町	30	開発工事(株)前	3.3926	3.3933	+0.7	
428	新森町	1	日清オイリオ(株) 横浜磯子事業所	2.7272	2.7277	+0.5	
429	新杉田町	8	石川島播磨重工(株)	2.8689	2.8699	+1.0	
431	杉田七丁目	14	杉田大谷第一公園	27.5436	27.5455	+1.9	
432	洋光台六丁目	42	中村製作所前 中央分離帯	44.1705	44.1706	+0.1	
433	洋光台六丁目	21	洋光台六丁目公園	63.2063	63.2057	-0.6	
435	杉田五丁目	24	杉田公園	2.2876	2.2882	+0.6	
438	新磯子町	6-9	(株)金剛コルメット製作所	2.3470	2.3490	+2.0	
439	杉田一丁目	8-1	杉田小学校	3.8982	3.8971	-1.1	
石-基	新杉田町	8	石川島播磨重工(株) 第一工場先	2.8247	2.8261	+1.4	
石-3	新中原町		石川島播磨重工(株) 研究所際	4.0854	4.0881	+2.7	
1009	新磯子町	1	日清オイリオ(株)前	3.3141	3.3158	+1.7	
Ｉ 10832	森三丁目	10-12	県営中原高層住宅前	2.3322	2.3322	0.0	

金沢区

上段＊印の標高は、改算値または移設前の値

水準点番号	所在地 町名（大字）	番地	目標	標高 平成16年 1月	平成17年 1月	変動量	備考
				m	m	mm	
502	西柴一丁目	2	西友ストアー駐車場入口	16.7158	16.7162	+0.4	
508	六浦一丁目	24-4	六浦中学校	1.4126	1.4101	-2.5	
510	泥亀一丁目	21-2	八景小学校	1.1365	1.1352	-1.3	
511	瀬戸	22-1	市立金沢高等学校	4.6004	4.5999	-0.5	
512	泥亀一丁目	26	宮川水質測定所	1.7005	1.7002	-0.3	
513	釜利谷東四丁目	1-12	JA横浜 金沢支店	3.9916	3.9911	-0.5	
515	釜利谷東七丁目	7先	待橋	2.6031	2.6037	+0.6	
516	釜利谷南二丁目	6	釜利谷南公園	5.8880	5.8877	-0.3	
517	六浦三丁目	11-1	六浦小学校	2.1552	2.1531	-2.1	
519	大道二丁目	3-1	大道小学校	2.6194	2.6177	-1.7	
520	大道二丁目	26	杉の崎公園	5.7621	5.7616	-0.5	
521	朝比奈町	505-1	小池幸平宅 物置場	16.6398	16.6394	-0.4	
522	朝比奈町	151	環境事業局 金沢事務所	61.9166	61.9154	-1.2	
525	昭和町	3175	日本飛行機(株)	2.4915	2.4900	-1.5	
526	富岡東二丁目	4-51	下水道局 鳥浜第二処理場	2.5235	2.5241	+0.6	
527	鳥浜町	12-15	海洋電子工業(株)	2.6178	2.6157	-2.1	
528	鳥浜町	10-5	安全運輸(株)	2.7887	2.7874	-1.3	
529	幸浦一丁目	2	道路緑地部分	2.4622	2.4657	+3.5	
530	幸浦一丁目	5-2	丸全昭和運輸(株)前	2.0094	2.0097	+0.3	
531	幸浦一丁目	7	道路緑地部分	3.0365	3.0370	+0.5	
532	六浦東三丁目	2-1	瀬ケ崎小学校	4.2396	4.2383	-1.3	
533	寺前二丁目	21-7	文庫小学校	1.7160	1.7157	-0.3	
534	釜利谷東一丁目	1-1	金沢中学校	1.5501	1.5492	-0.9	
535	幸浦一丁目	17	金沢下水処理場	2.7448	2.7453	+0.5	
536	並木三丁目	12	金沢緑地	3.0224	3.0221	-0.3	
537	幸浦二丁目	26	幸浦二丁目公園	3.5322	3.5305	-1.7	

金沢区

上段＊印の標高は、改算値または移設前の値

水準点番号	所在地			標高		変動量	備考
	町名（大字）	番地	目標	平成16年 1月	平成17年 1月		
				m	m	mm	
538	福浦二丁目	6	福浦二丁目公園	4.2332	4.2325	-0.7	
543	柴町	383先	小柴崎緑道	3.8474	3.8471	-0.3	
I 10833	富岡東一丁目	52先	随道入口際	23.0916	23.0932	+1.6	
I 10834	富岡東六丁目	22先	大胡茂三郎宅前	15.4597	15.4594	-0.3	
I 10835	西柴一丁目	35-1先	新井輝彦宅前	7.1947	7.1955	+0.8	
I 10836	洲崎町	22-22先	竹内貫二宅前	1.8336	1.8336	0.0	

港北区

上段＊印の標高は、改算値または移設前の値

水準点番号	所在地 町名（大字）	番地	目標	標高 平成16年 1月	平成17年 1月	変動量	備考
				m	m	mm	
903	日吉七丁目	3-27	日本大学付属高等学校	4.4013	4.4002	-1.1	
904	綱島東四丁目	3-1	松下通信工業(株)	4.2318	4.2297	-2.1	
906	日吉本町二丁目	41-1	金蔵寺	4.6341	4.6346	+0.5	
907	日吉本町四丁目	9-1	日吉台中学校	3.9317	3.9302	-1.5	
909	大豆戸町	64先	港北区役所脇 歩道	8.3027	8.3050	+2.3	
912	菊名二丁目	1-5	妙蓮寺	23.0972	23.1038	+6.6	
918	新吉田町	1139-1	フォルム綱島クレスタワーズマンション	5.0257	5.0254	-0.3	
925	鳥山町	814	城郷小学校	9.1980	9.1981	+0.1	
930	岸根町	837-2	岸根総合公園	20.8030	20.8010	-2.0	
933	師岡町	700	東京トヨペット(株)ボイラ室際	4.1439	4.1420	-1.9	
937	新吉田町	6070	(有)西電機製作所向側畑	12.8704	12.8701	-0.3	
938	新羽町	2398	善教寺	9.9793	9.9841	+4.8	
941	新羽町	3925	北新羽会館	12.3847	12.3862	+1.5	
942	大豆戸町	711先	日石ガソリンスタンド前グリーンベルト	5.8410	5.8430	+2.0	
944	綱島西五丁目	19先	生協綱島店 駐車場前	3.4424	3.4397	-2.7	
945	高田東一丁目	37先	豊田宅前	3.4828	3.4786	-4.2	
947	新吉田町	157	日本電熱計器(株)	6.3243	6.3231	-1.2	
948	新吉田町	642	道路際 栗原一雄所有 畑	5.8402	5.8398	-0.4	
949	新吉田町	781	日本無線(株)	4.8284	4.8262	-2.2	
959	日吉本町四丁目	10-49	南日吉団地集会所	3.9562	3.9549	-1.3	
961	太尾町	976	大綱小学校	4.0602	4.0606	+0.4	
963	小机町	852	松本薫宅 生垣内	9.0770	9.0777	+0.7	
969	太尾町	1869	港北土木事務所	5.2616	5.2618	+0.2	
970	太尾町	1798先	北部下水道建設事務所前グリーンベルト	5.2344	5.2359	+1.5	
972	箕輪町一丁目	1-8	日吉消防出張所	19.4500	19.4498	-0.2	
973	新横浜三丁目	23-8先	横浜半蔵ビル前　緑地	5.4973	5.4993	+2.0	

港北区

上段＊印の標高は、改算値または移設前の値

水準点番号	所在地 町名（大字）	番地	目標	標高 平成16年 1月	平成17年 1月	変動量	備考
				m	m	mm	
974	新横浜二丁目	16	新横浜駅前公園（中央）	7.1960	7.1970	+1.0	
975	新横浜一丁目	22	新横浜第一公園	5.9379	5.9419	+4.0	
977	師岡町	371-4先	南谷戸バス停脇	7.6543	7.6542	-0.1	
978	新横浜三丁目	7先	新横浜プリンスホテル斜前グリーンベルト	6.1003	6.1032	+2.9	
979	新羽町	2737先	用水路水門際	5.7685	5.7700	+1.5	
980	新横浜一丁目	14-2	歩道橋脇	6.3761	6.3760	-0.1	
981	篠原町	1163	篠原幼稚園	13.4277	13.4284	+0.7	
982	篠原町	1312	篠原消防出張所	7.8600	7.8589	-1.1	
984	新羽町	1280	日本リネンサプライ	3.4903	3.4908	+0.5	
987	新羽町	2357-2	新羽消防出張所	5.7205	5.7223	+1.8	
988	太尾町	611	大綱中学校	4.1660	4.1690	+3.0	
991	小机町	3211	横浜労災病院	11.4936	11.4873	-6.3	
993	日吉本町五丁目	44-1	日吉台西中学校	35.6108	35.6078	-3.0	
II 2344	小机町	1511先	ツツミモータース前	7.9415	7.9424	+0.9	

緑　区

上段＊印の標高は、改算値または移設前の値

水準点番号	所在地			標高		変動量	備考
	町名（大字）	番地	目標	平成16年 1月	平成17年 1月		
				m	m	mm	
M-20	中山町	1109	落合公園	12.4402	12.4402	0.0	
M-22	白山一丁目	10-1	交通局 緑営業所	10.6064	10.6074	+1.0	
M-24	北八朔町	160	足立工業(株)	13.5628	13.5627	-0.1	
M-25	青砥町	853	青砥公園	12.4670	12.4637	-3.3	
M-28	小山町	623	落合清治宅	14.4253	14.4285	+3.2	
M-29	西八朔町	294	小島幸康宅	21.0217	21.0236	+1.9	
M-30	小山町	646-4	伊藤拓二宅	14.9385	14.9407	+2.2	
M-31	小山町	54	落合康夫宅	13.0181	13.0206	+2.5	
M-39	長津田町	2330	長津田小学校	66.0853	66.0852	-0.1	
M-40	長津田四丁目	23-1	長津田厚生総合病院	41.3103	41.3134	+3.1	
M-61	青砥町	3-7	杉田義成宅前	11.7773	11.7756	-1.7	
M-80	中山町	925	中山小学校	26.4373	26.4383	+1.0	
M-81	竹山二丁目	5	竹山二丁目北公園	53.7735	53.7775	+4.0	
M-92	竹山二丁目	4	竹山団地 ２４０３号棟	39.9501	39.9536	+3.5	
I 11051	長津田六丁目	19-24	佐貫巌宅前	43.3399	43.3421	+2.2	
I 11052	長津田町	4199	ライオンズマンション長津田	78.7362	78.7402	+4.0	
II 2340	新治町	109-6	円光寺入口際	16.0396	16.0413	+1.7	

青葉区

上段＊印の標高は、改算値または移設前の値

水準点番号	所在地			標高		変動量	備考
	町名（大字）	番地	目標	平成16年 1月	平成17年 1月		
				m	m	mm	
M-34	荏田町	496	かたらい宿公園	18.2764	18.2733	-3.1	
M-41	恩田町	1049	アビニョンS駐車場	29.5038	29.5063	+2.5	
M-42	恩田町	43-1	町之枢ポンプ場	28.0749	28.0796	+4.7	
M-53	市ケ尾町	1733	(株)アベ設計脇　駐車場	23.5753	23.5778	+2.5	
M-58	みたけ台	26-18	県立中里学園	21.5583	21.5603	+2.0	
M-59	鉄町	427	鉄小学校	22.8609	22.8632	+2.3	
M-73	すみよし台	8	すみよし台第三公園	54.1024	54.1079	+5.5	
M-74	すみよし台	36-3	奈良中学校	54.1310	54.1357	+4.7	
M-87	しらとり台	82-3	恩田川大橋	21.5878	21.5907	+2.9	
M-88	鉄町	39	サイクリングコース休憩所	22.3763	22.3788	+2.5	
M-89	寺家町	111	ふるさと村テニスコート横	24.5897	24.5915	+1.8	
M-93	鴨志田町	569	鴨志田公園	46.6176	46.6216	+4.0	
M-94	鴨志田町	1287	日本体育大学	34.4718	34.4763	+4.5	
M-96	すみよし台	24	すみよし台第二公園	54.1829	54.1882	+5.3	
I 11047	荏田町	328	観福寺	21.6211	21.6241	+3.0	
I 11048	荏田西一丁目	5-17先	路肩（コナカ斜前）	40.8489	40.8522	+3.3	
I 11049	柿の木台	21-15	柿の木台第二公園前	36.0483	36.0513	+3.0	
I 11050	しらとり台	5	しらとり台第一公園 排気ガス監視所脇	35.0826	35.0862	+3.6	

都築区

上段＊印の標高は、改算値または移設前の値

水準点番号	所在地 町名（大字）	番地	目標	標高 平成16年 1月	平成17年 1月	変動量	備考
				m	m	mm	
953	勝田町	282-46	市営勝田団地 ２０号棟前	30.4151	30.4145	-0.6	
956	大棚町	454	吉野英一宅	13.5494	13.5492	-0.2	
965	南山田町	4178-3	(株)モルテック前	7.6887	7.6843	-4.4	
966	大棚町	127	JA横浜 中川支店	8.6007	8.5954	-5.3	
967	勝田町	757	(株)臼田工務店 植込	9.3042	9.2946	-9.6	
986	新栄町	1-1	県立新栄高等学校	36.9928	36.9917	-1.1	
989	東山田町	315先	新北川橋 植樹帯	9.5041	9.4976	-6.5	
990	茅ケ崎南一丁目	10	茅ケ崎中学校	29.4622	29.4631	+0.9	
M-2	池辺町	1927	栗原兵蔵宅 豚舎際	35.0322	35.0335	+1.3	
M-4	大熊町	497	大熊町公園	27.9697	27.9755	+5.8	
M-10	東方町	188	東方第二公園	7.1757	7.1788	+3.1	
M-11	川向町	90	市バス 川向折返所	6.7642	6.7691	+4.9	
M-12	池辺町	3500先	大日本印刷(株)工場側溝端	7.5552	7.5609	+5.7	
M-14	池辺町	4033先	近藤興一宅前	8.7724	8.7714	-1.0	
M-16	池辺町	4577	横溝茂宅	8.6328	8.6412	+8.4	
M-17	佐江戸町	600	松下通信工業(株)佐江戸工場	8.0458	8.0504	+4.6	
M-18	佐江戸町	282	佐江戸公園	9.8250	9.8233	-1.7	
M-23	川和町	280	(株)アイレックス	11.6811	11.6739	-7.2	
M-60	佐江戸町	25	都筑下水処理場	10.4534	10.4527	-0.7	
M-82	佐江戸町	379-2	佐江戸杉崎公園	9.2332	9.2318	-1.4	
M-83	川向町	1117	(株)ウエスタンコーポレーション	6.4643	6.4693	+5.0	
M-91	佐江戸町	600	松下通信工業(株)佐江戸工場	8.1569	8.1600	+3.1	
M-99	池辺町	3055	常念寺川せせらぎ緑道	10.8288	10.8353	+6.5	
II 2343	川向町	135	柴山宅前	6.8008	6.8073	+6.5	

戸塚区

上段＊印の標高は、改算値または移設前の値

水準点番号	所在地 町名（大字）	番地	目標	標高 平成16年 1月	平成17年 1月	変動量	備考
				m	m	mm	
T-15	上矢部町	257	横浜新道バイパス入口植込	15.1875	15.1854	-2.1	
T-16	柏尾町	380	児玉化学工業(株)	15.4119	15.4108	-1.1	
T-17	上柏尾町	1	日清食品(株)	17.5899	17.5886	-1.3	
T-20	矢部町	321	都市基盤整備公団 プロムナード矢部８号棟横	12.1993	12.1935	-5.8	
T-21	吉田町	88	東戸塚小学校	11.7954	11.7923	-3.1	
T-22	上倉田町	418	水道局 戸塚営業所	11.8648	11.8629	-1.9	
T-23	上倉田町	259	都市基盤整備公団 上倉田団地駐車場脇植込	10.2147	10.2102	-4.5	
T-33	俣野町	1269	神明社	15.4811	15.4786	-2.5	
T-34	俣野町	1028	俣野観音堂	12.5002	12.4982	-2.0	
T-35	原宿四丁目	17-1	大正小学校	49.1297	49.1243	-5.4	
T-41	下倉田町	187	(株)タケウチ戸塚工場前	12.2545	12.2513	-3.2	
T-52	俣野町	530	俣野町第一公園	15.3731	15.3705	-2.6	
T-62	平戸町	456	三枝木孝造宅	25.1699	25.1699	0.0	
T-76	戸塚町	5026	日立製作所ソフトウェア 事業部前矢沢ハウス	17.4850	17.4849	-0.1	
T-77	戸塚町	132	戸塚小学校	11.7356	11.7328	-2.8	
T-78	舞岡町	850	(株)日立製作所 横浜工場 和敬寮	44.1072	44.1069	-0.3	
T-79	舞岡町	3086	JA横浜 舞岡支店	26.3980	26.3948	-3.2	
T-80	矢部町	1626	踊場町内会館	49.5001	49.4973	-2.8	
T-81	戸塚町	96先	県雨量水位観測所	13.2671	13.2644	-2.7	
Ⅰ 33-1	平戸一丁目	16-12先	神奈川トヨタ整備(株)前	40.7546	40.7535	-1.1	
Ⅰ 34	前田町	100	小糸工業(株)	19.3462	19.3451	-1.1	
Ⅰ 34-1	吉田町	935	コスモスビル隣	16.1667	16.1664	-0.3	
交 35-7	戸塚町	4183	八坂神社 入口際	14.3914	14.3898	-1.6	
Ⅰ 35-1	原宿一丁目	2先	永岡商会先 路肩	68.2264	68.2215	-4.9	
001-046	原宿二丁目	31	鈴木康夫宅前	62.0220	62.0169	-5.1	
001-047	原宿五丁目	21先	川見珠算塾横路肩	47.1285	47.1238	-4.7	

戸塚区

上段＊印の標高は、改算値または移設前の値

水準点番号	所在地			標高		変動量	備考
	町名（大字）	番地	目標	平成16年 1月	平成17年 1月		
				m	m	mm	
001-048	影取町	144	芝口吉夫宅前 歩道	53.4455	53.4413	-4.2	

栄　区

上段＊印の標高は、改算値または移設前の値

水準点番号	所在地 町名（大字）	番地	目標	標高 平成16年 1月	平成17年 1月	変動量	備考
				m	m	mm	
T-37	金井町	363	住友電気工業(株) 衆芳寮	10.1263	10.1103	-16.0	
T-38	飯島町	314	ダイアパレスワンダースケープ横 跨線橋下	11.2148	11.2099	-4.9	
T-39	長沼町	82	栄第二下水処理場	11.3242	11.3156	-8.6	
T-42	長沼町	125-4	豊田小学校	13.2631	13.2596	-3.5	
T-46	小菅ケ谷二丁目	22-1	西本郷小学校	12.9415	12.9337	-7.8	
T-47	田谷町	639	小蓋山バス停（神奈中）	14.1205	14.1114	-9.1	
T-48	小菅ケ谷一丁目	2-1	県立地球市民かながわプラザ館	17.4046	17.4059	+1.3	
T-49	金井町	20	住友電気工業(株) 体育館	8.4845	8.4375	-47.0	
T-50	田谷町	269	住電電業(株) 横浜支店三友寮	9.6954	9.6622	-33.2	
T-51	飯島町	1	市水質観測所前	10.0809	10.0678	-13.1	
T-53	笠間四丁目	1-1	(株)タツノ･メカトロニクス 横浜工場	12.6457	12.6376	-8.1	
T-54	笠間四丁目	13先	笠間町公園	13.3120	13.3081	-3.9	
T-55	笠間一丁目	5-1	東京国税局大船寮先緑地帯	10.7447	10.7434	-1.3	
T-56	笠間二丁目	5-1	芝浦メカトロニクス(株)	10.4689	10.4669	-2.0	
T-57	笠間五丁目	20-16先	笠間幼稚園先	12.6622	12.6580	-4.2	
T-58	鎌倉市岩瀬	1420	鎌倉女子大学	13.4937	13.4930	-0.7	
T-60	中野町	16-1	本郷小学校	18.9093	18.9104	+1.1	
T-61	鍛冶ケ谷一丁目	26	平井工業(株)	24.5727	24.5689	-3.8	
T-63	桂町	84-14	本郷中学校	15.8565	15.8535	-3.0	
T-69	上郷町	100	長瀬ビル	21.5568	21.5597	+2.9	
T-70	上郷町	660	ネッツトヨタ横浜前歩道	24.2220	24.2216	-0.4	
T-71	上郷町	1054-1	光明寺入口	29.5929	29.5957	+2.8	
T-73	上郷町	1483先	杉の木橋	41.5937	41.5944	+0.7	
T-74	上郷町	1563	水道局 朝比奈分水池	68.9782	68.9780	-0.2	
T-87	金井町	100	県立金井高等学校	11.6923	11.6682	-24.1	

泉　区

上段＊印の標高は、改算値または移設前の値

水準点番号	所在地			標高		変動量	備考
	町名（大字）	番地	目標	平成16年 1月	平成17年 1月		
				m	m	mm	
T-2	上飯田町	2807	遠藤幸生宅	41.7124	41.7094	-3.0	
T-3	上飯田町	4579	柳明神社	43.1075	43.0957	-11.8	
T-5	上飯田町	2670	県営いちょう団地 上飯田第２集会所	35.3510	35.3456	-5.4	
T-6	上飯田町	2519	飯田神社	34.5963	34.5932	-3.1	
T-7	上飯田町	1331	上飯田小学校	37.2688	37.2662	-2.6	
T-11	新橋町	1873	バス停相模新橋前鈴木勤宅	36.7762	36.7700	-6.2	
T-13	岡津町	2311	岡津小学校	27.4887	27.4896	+0.9	
T-18	上飯田町	2670-1	県営いちょう団地１号棟横	34.4337	34.4303	-3.4	
T-28	上飯田町	413	神奈川日産自動車前	27.3800	27.3768	-3.2	
T-30	下飯田町	1016	富士塚公園	24.2422	24.2380	-4.2	
T-31	和泉町	987	中和田南小学校	37.4480	37.4445	-3.5	
T-96	上飯田町	3795	飯田北小学校	51.1579	51.1524	-5.5	
I 10349	中田南四丁目	4-1	中田小学校	45.7005	45.6967	-3.8	
I 10350	和泉町	3492-1	中和田公園入口	38.8588	38.8550	-3.8	

瀬谷区

上段＊印の標高は、改算値または移設前の値

水準点番号	所在地 町名（大字）	番地	目標	標高 平成16年 1月	平成17年 1月	変動量	備考
				m	m	mm	
S-1	北町	25-9	清水建設(株) 機械技術センター	73.5140	73.5156	+1.6	
S-3	上瀬谷町	40-8	八幡神社	61.9249	61.9300	+5.1	
S-4	瀬谷町	7140	上瀬谷小学校	69.4753	69.4779	+2.6	
S-5	竹村町	1-14	善昌寺	60.9992	61.0032	+4.0	
S-16	阿久和東 四丁目	33-1	原小学校	60.4208	60.4215	+0.7	
S-18	阿久和南 三丁目	2	相沢一男所有 空地	41.8050	41.8063	+1.3	
S-20	本郷一丁目	18-3	日枝神社	54.0234	54.0245	+1.1	
S-22	瀬谷六丁目	6	橋戸北公園	48.5681	48.5586	-9.5	
S-23	橋戸三丁目	20-8	左馬神社	59.1218	59.1231	+1.3	
S-24	橋戸二丁目	41-1	瀬谷第二小学校	61.2086	61.2088	+0.2	
S-25	北新	26-13	宗川寺	49.5418	49.5415	-0.3	
S-26	下瀬谷三丁目	2-12	小池国三宅	44.1788	44.1773	-1.5	
S-31	南瀬谷二丁目	13	日向山下原公園	56.7966	56.7956	-1.0	

観測井戸

上段＊印の標高は、改算値または移設前の値

水準点番号	所在地		標高		変動量	備考
	町名（大字／番地）	目標	平成16年 1月	平成17年 1月		
			m	m	mm	
市場観測井	鶴見区元宮一丁目13-1	市場小学校	1.5392	1.5453	+6.1	
市場観測井 IBM	鶴見区元宮一丁目13-1	市場小学校	1.7592	1.7665	+7.3	
西寺尾公園観測井	神奈川区 西寺尾二丁目15-1	西寺尾第二小学校	--------	4.9717	-----	前年度欠測
第２港湾検潮器	神奈川区山内町1-1	第二港湾建設局（運輸省）	2.5028	2.5031	+0.3	
岡野公園観測井	西区岡野二丁目9	岡野公園	2.0841	2.0843	+0.2	
岡野公園観井 IBM	西区岡野二丁目9	岡野公園	1.6879	1.6869	-1.0	
日本丸観測井	中区みなとみらい二丁目1	日本丸メモリアルパーク	4.0802	4.0809	+0.7	
横浜公園観測井	中区横浜公園	横浜公園	2.7144	2.7145	+0.1	
横浜公園観井 IBM	中区横浜公園	横浜公園	2.3794	2.3779	-1.5	
新山下検潮器	中区新山下一丁目17-1	港湾工事事務所（港湾局）	2.4251	2.4225	-2.6	
杉田検潮器	磯子区杉田五丁目	杉田ヤード（港湾局）	3.0230	3.0185	-4.5	
八景小学校観測井	金沢区泥亀一丁目21-2	八景小学校	2.3683	2.3682	-0.1	
新羽観測井 IBM	港北区新羽町1871	新羽公園	3.9405	3.9461	+5.6	
新羽40m 観測井	港北区新羽町1871	新羽公園	4.2477	4.2546	+6.9	
新羽80m 観測井	港北区新羽町1871	新羽公園	4.2655	4.2722	+6.7	
新横浜25m 観測井	港北区新横浜三丁目26	新横浜観測所	7.8699	7.8737	+3.8	
新横浜25m IBM	港北区新横浜三丁目26	新横浜観測所	7.5705	7.5717	+1.2	
新横浜60m 観測井	港北区新横浜三丁目26	新横浜観測所	7.9663	7.9700	+3.7	
新横浜60m IBM-A	港北区新横浜三丁目26	新横浜観測所	7.5957	7.5972	+1.5	
新横浜60m IBM-B	港北区新横浜三丁目26	新横浜観測所	7.6259	7.6277	+1.8	
新横浜117m IBM-A	港北区新横浜三丁目26	新横浜観測所	7.5767	7.5780	+1.3	
新横浜117m IBM-B	港北区新横浜三丁目26	新横浜観測所	7.6240	7.6257	+1.7	
新横浜117m 内管	港北区新横浜三丁目26	新横浜観測所	8.1123	8.1159	+3.6	
新横浜117m 外管	港北区新横浜三丁目26	新横浜観測所	7.8611	7.8652	+4.1	
佐江戸16m 観測井	都筑区佐江戸町276	佐江戸公園	10.8368	10.8443	+7.5	
佐江戸16m観井IBM	都筑区佐江戸町276	佐江戸公園	10.7418	10.7399	-1.9	

観測井戸

上段＊印の標高は、改算値または移設前の値

水準点番号	所在地		標高		変動量	備考
	町名（大字／番地）	目標	平成 16年 1月	平成 17年 1月		
			m	m	mm	
佐江戸88m 観測井	都筑区佐江戸町276	佐江戸公園	10.8797	10.8881	+8.4	
佐江戸88m観井IBM	都筑区佐江戸町276	佐江戸公園	10.4509	10.4475	-3.4	
都筑観測井 IBM	都筑区佐江戸町25	都筑下水処理場	11.4575	11.4590	+1.5	
都筑観測井	都筑区佐江戸町25	都筑下水処理場	11.5976	11.5998	+2.2	
秋葉観測井 IBM	戸塚区秋葉町300	日清食品(株) 川向側	17.4679	17.4653	-2.6	
秋葉観測井 内管	戸塚区秋葉町300	日清食品(株) 川向側	18.2923	18.2910	-1.3	
秋葉観測井 外管	戸塚区秋葉町300	日清食品(株) 川向側	17.6338	17.6320	-1.8	
上倉田観測井	戸塚区上倉田町406	都市基盤整備公団 上倉田団地 駐車場脇植込	11.2218	11.2228	+1.0	
東戸塚小観測井	戸塚区吉田町88	東戸塚小学校	13.5289	13.5287	-0.2	
矢部観測井	戸塚区矢部町337	都市基盤整備公団矢部団地	--------	13.3845	-----	前年度欠測

水準点使用にあたっての注意とお願い

最近、水準点の蓋があけたままになっていたり、きちんと蓋をしていないものが増えています。大きな事故につながることもありますので、使用後は必ず蓋をかけて下さい。

神社仏閣、学校、公園などに設置してあるものについては、あらかじめ土地所有者に許可を受けて測量を行うと共に、利用者の迷惑にならないように十分注意して下さい。

当局で管理している水準点のうち、地下に設置してあるものには必ず蓋がかけてありますが、使用の際に蓋のないものなど、お気づきな点がありましたら、下記までご連絡下さるようお願いいたします。

横浜市環境保全局水質地盤課
電話　０４５（６７１）３５０８