平成２８年度設計図（排除方式 合流）			
図　　名	平面図・縦断図		
工事件名	災害時下水直結式仮設トイレ用下水道管整備工事（その80）		
施工場所	保土ケ谷区宮田町１丁目１００番地		
縮　　尺	図　示	図　番	１／１
号線番号	①②③④⑤⑥⑦⑧⑨		
地形図番号			
審　　査	課長	係長	審査 / 設計
横　浜　市　環　境　創　造　局			

宮田中学校

0　5　10　15　20　25　30　35　40　45　50m

案　内　図

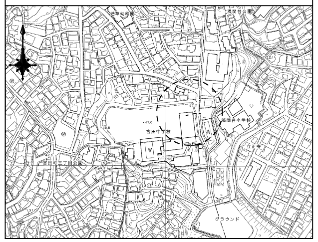

凡　　例	
─►○─►	新設管渠及びます
─►○─► 貯	新設管渠及び貯留弁付きマンホール
─►○─► ク	新設管渠及び第1種組立人孔
─ ─(　)─ ─	既設管渠及び人孔

使用水準点	（平成27年 7月 8日）
標石番号	既設第1種人孔
保土ヶ谷区宮田町一丁目100	
標高　(M)	4 7.6 1 0

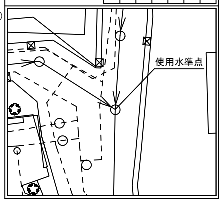

平面図　　縮尺=1:500

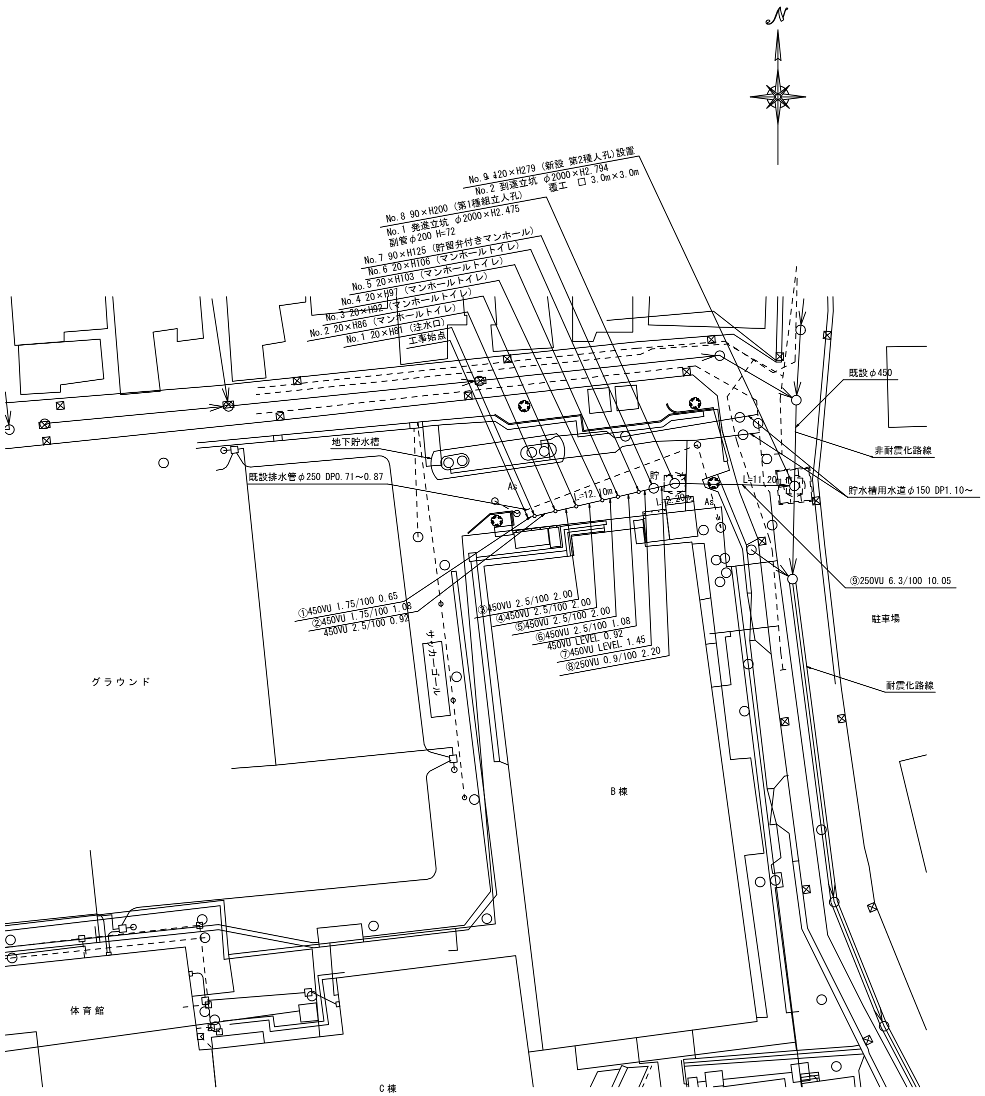

縦断図　　縮尺　縦 1:200　横 1:500

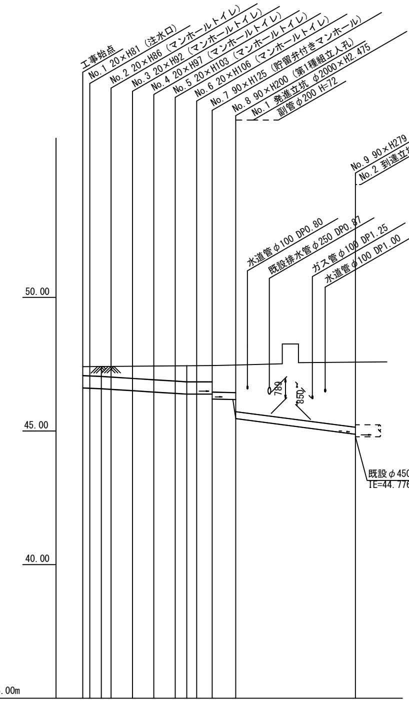

項目	値
号線番号	① ② ③ ④ ⑤ ⑥ ⑦ ⑧ ⑨
管径	450VU / 250VU
勾配	1.75/100　2.5/100　LEVEL　0.9/100　5.2/100
号線間距離	0.65　2.00　2.00　2.00　2.00　2.00　1.45　2.20　11.20
人孔間距離	0.65　1.08　0.92　2.00　2.00　2.00　1.08　0.92　1.45　2.20　11.20
流速	3.045　3.640　0.000　1.494　3.953
流下量	0.467　0.558　0.000　0.073　0.194
流出量	0.001
現在地盤高	47.41　47.41　47.42　47.42　47.43　47.43　47.44　47.44　47.44　47.45　47.46　47.57
H	0.113　0.108
管底高	46.615　46.604　46.585　46.562　46.512　46.462　46.412　46.385　46.385　46.385　46.200　45.460　44.877　44.776
追加距離	0.00　0.65　1.73　2.65　4.65　6.65　8.65　9.73　10.65　12.10　14.30　25.50
土被	0.33　0.34　0.37　0.39　0.45　0.50　0.56　0.59　0.59　0.60　0.99　1.01　1.74　2.43　2.53
施工種別	開削工法（昼間施工）／小口径推進工法(鋼製鞘管工法 ボーリング式 一重ケーシング方式)
矢板工種別	─　①　②　②─覆工 □ 3.0m×3.0m
基礎工種別	改良土基礎
埋戻工種別	全面改良土埋戻し
覆工種別	─
舗装復旧種別	As舗装(As t=5cm RM-40 t=15cm)　─　As舗装(As t=5cm RM-40 t=35cm)
側溝種別	─
管種別	硬質塩化ビニル管／硬質塩化ビニル管・鋼管(鞘管)
取付管埋戻工種別	─
交通整理員数	1人/日

①軽量鋼矢板Ｉ型1段梁　平均長2.0m　②　ﾗｲﾅｰﾌﾟﾚｰﾄ　φ2000×H2500