議事５/資料１

前回の審議会を踏まえた事業者との調整事項

（前回：第 55 回横浜市都市美対策審議会景観審査部会　令和元年 11 月 26 日）

前回の都市美対策審議会景観審査部会の意見を踏まえ、以下の点について事業者と協議を行いましたので報告します。

１．屋外広告物について

場所性、わかりやすさ、周辺環境を尊重する観点から更なる検討を要請し、桜木町側駅舎について、駅舎の北側壁面のみ配置していたゴンドラのロゴマークを、南側壁面にも配置することで、ＪＲ桜木町駅の北改札・南改札の両出口から、本施設の用途が分かるよう調整しました。

２．支柱について

基礎形状については、耐震設計の設計地震動をレベル２に変更する等の指示を受け、ボリュームを増やさざるを得ない状況になったことを踏まえ、視覚的にボリュームを軽減できるような工夫を行う等により、それまでの審議会のご意見を可能な限り踏襲したデザインとして計画しましたが、前回のご意見を踏まえて更なる検討を図り、四隅をＲ形状とすることにより、これまでの審議内容をより反映させたデザインとしました。

議事5 ／資料2

横浜市都市美対策審議会 景観審査部会

「まちを楽しむ多彩な交通の充実」に向けた提案に基づく

(仮称) 横浜ロープウェイ プロジェクト

《YOKOHAMA AIR CABIN》

～「屋外広告物」「海上支柱」について ～

(報告事項)

2020年 2月21日

泉陽興業株式会社

（完成イメージ）

A立面図

B立面図

JR桜木町駅出口付近から本施設の視認性を高めるため、ロゴマークに変更

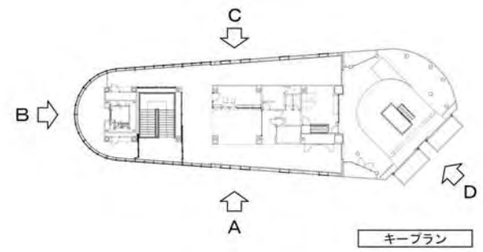

キープラン

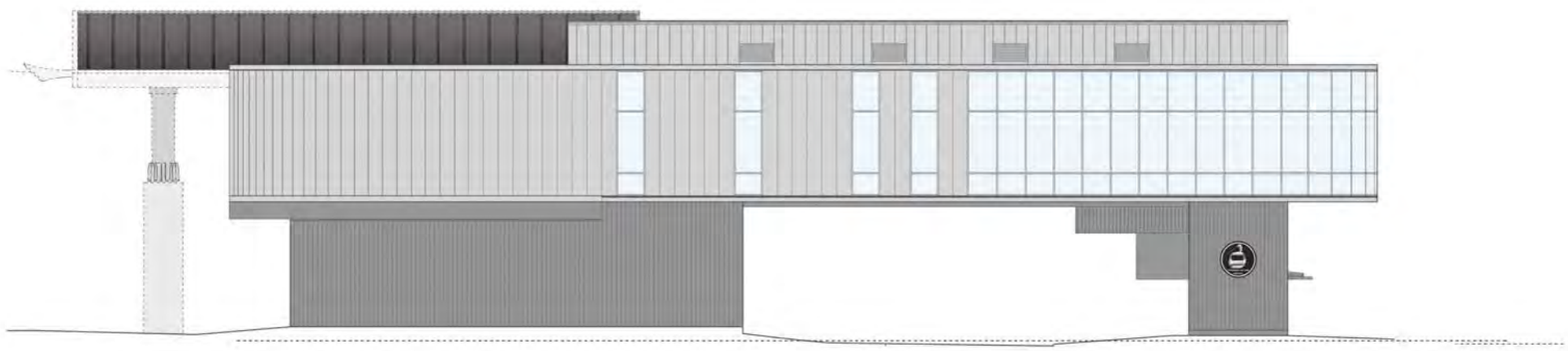

C立面図

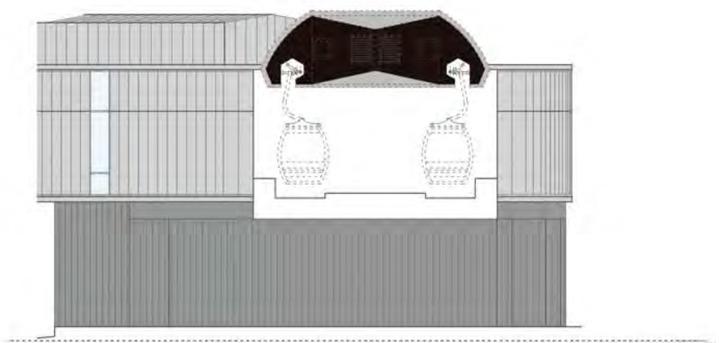

D立面図

【S=1:250/A3】

0　10　20m

【S=1:60/A3】

B立面図

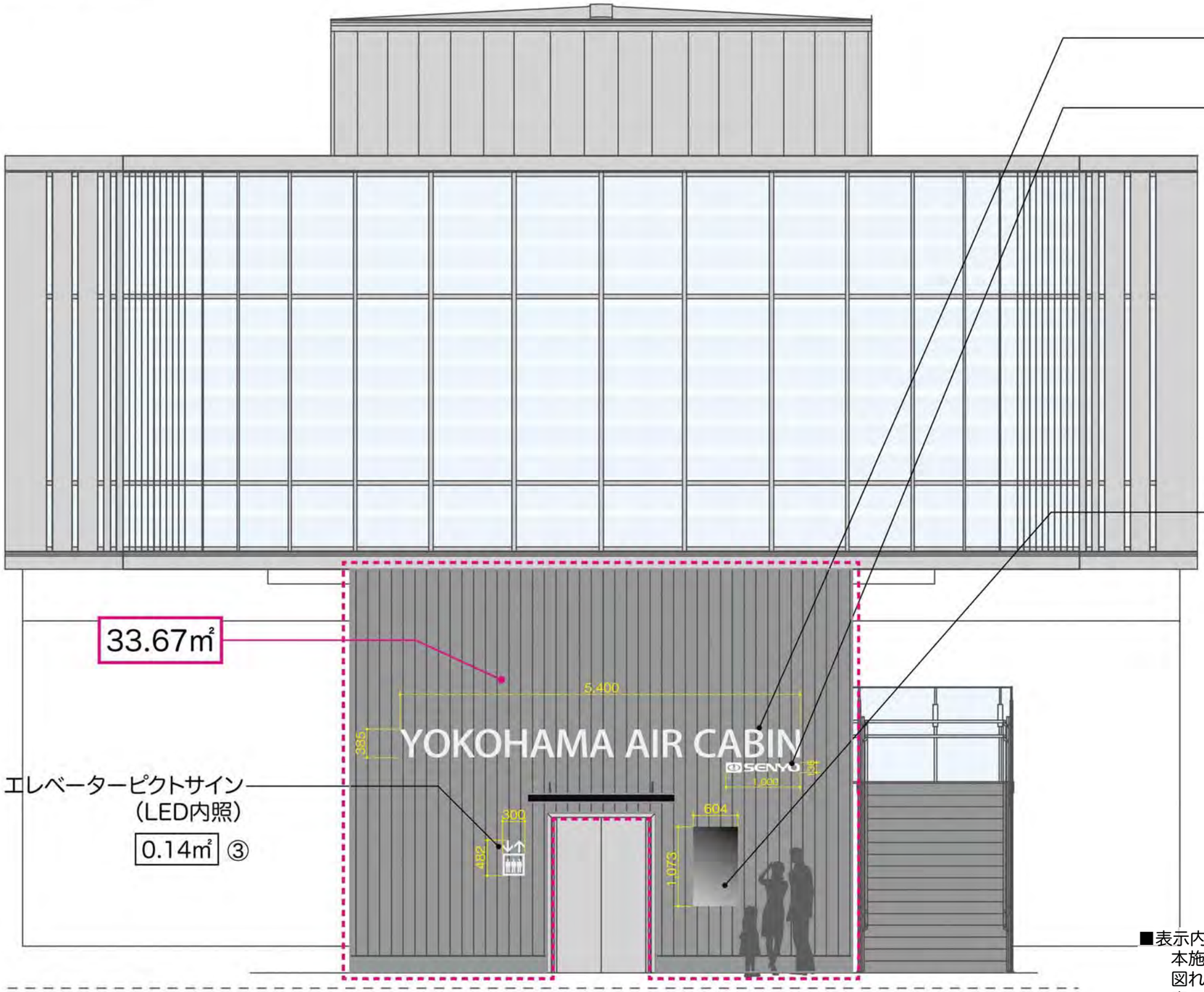

チャンネル文字
（LED内照） 2.08㎡ ①

チャンネル文字
（LED内照） 0.14㎡ ②

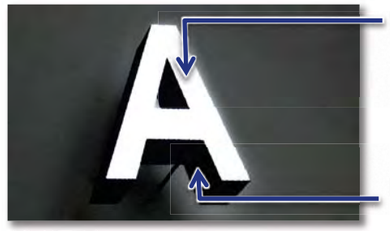

（参考写真）

デジタルサイネージ
（49inch） 0.65㎡ ④

（参考写真）

■表示内容
本施設の説明、営業時間、利用料金、あるいは周辺施設との連携が図れるイベントなどの情報発信のコンテンツを、静止画で順に表示する予定です。

【S=1:60/A3】

A立面図

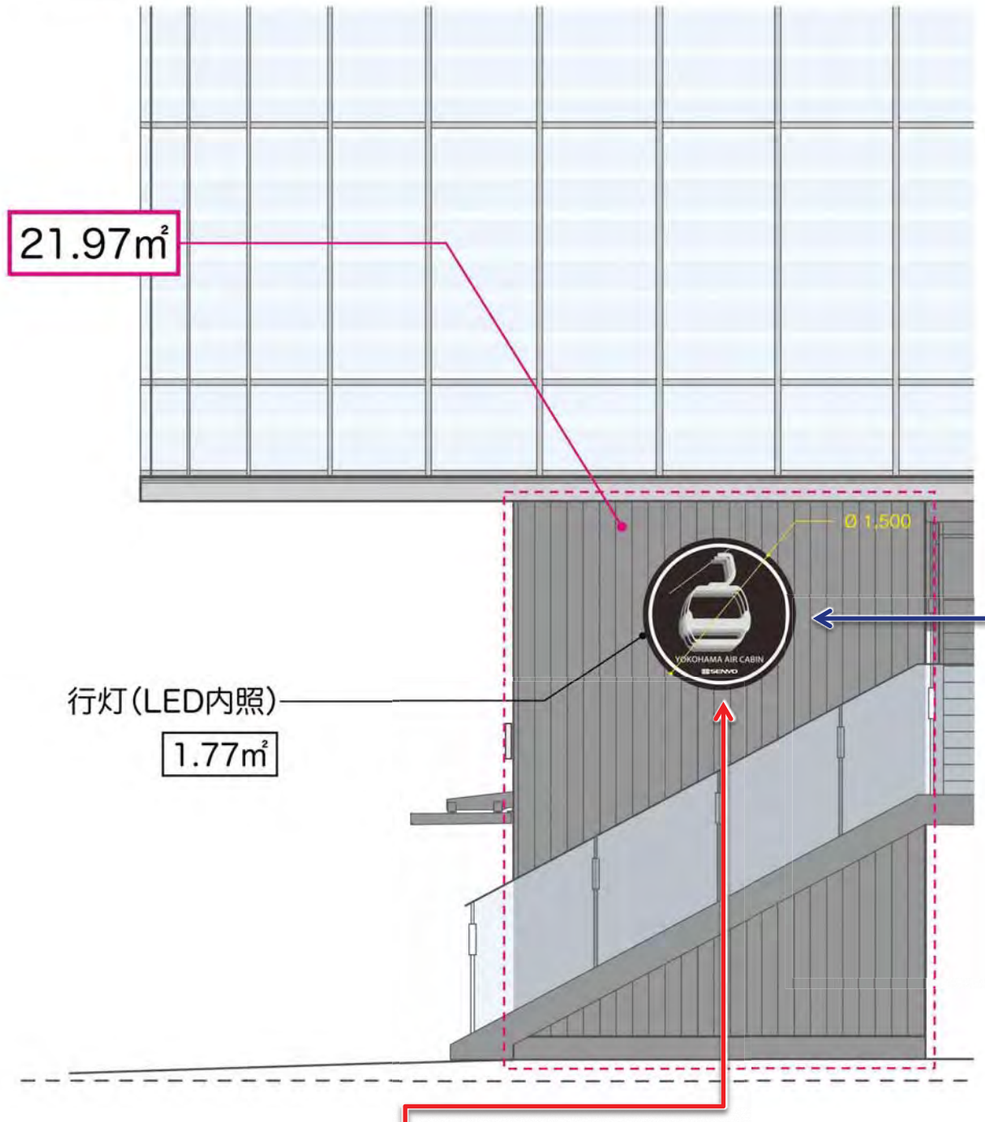

C立面図

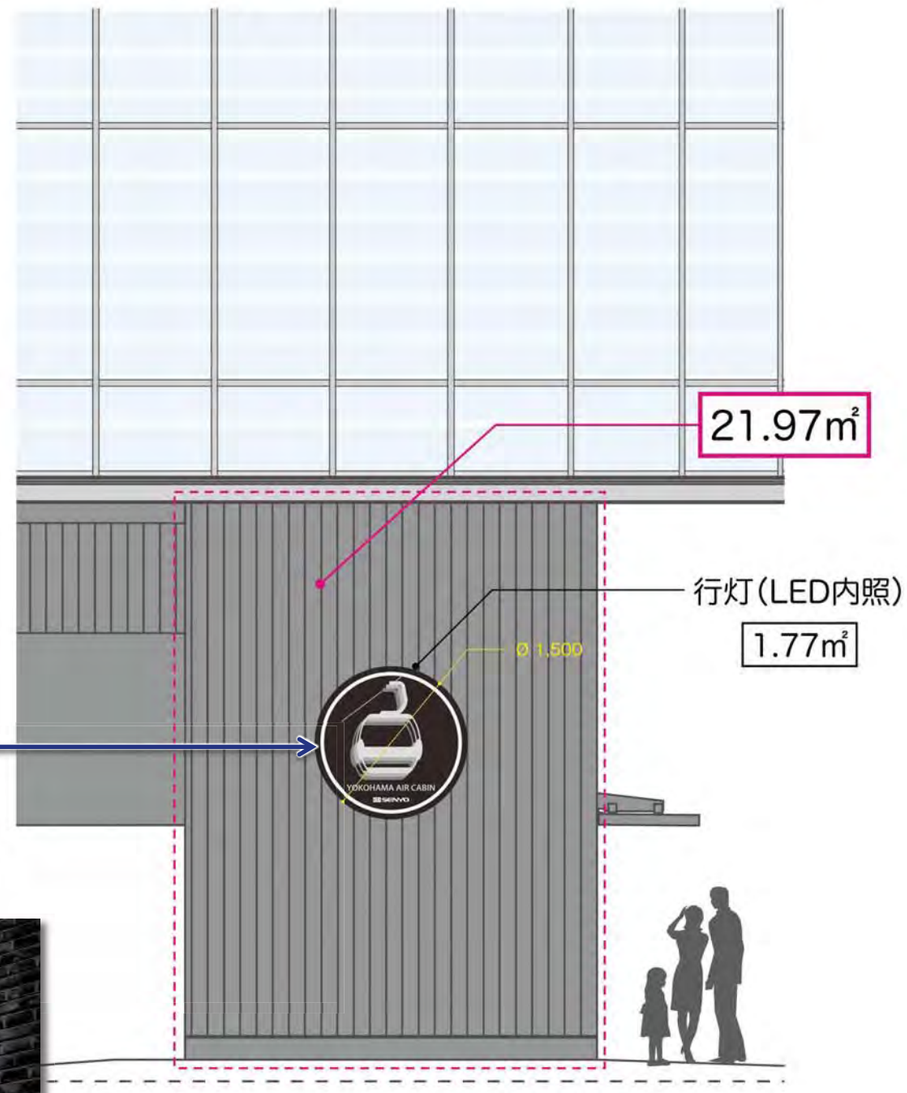

JR桜木町駅出口付近から本施設の視認性を高めるため、ロゴマークに変更

（参考写真）

【表面】
アクリル･白+カッティングシート
（内部のLEDにより発光）

（完成イメージ）

A立面図

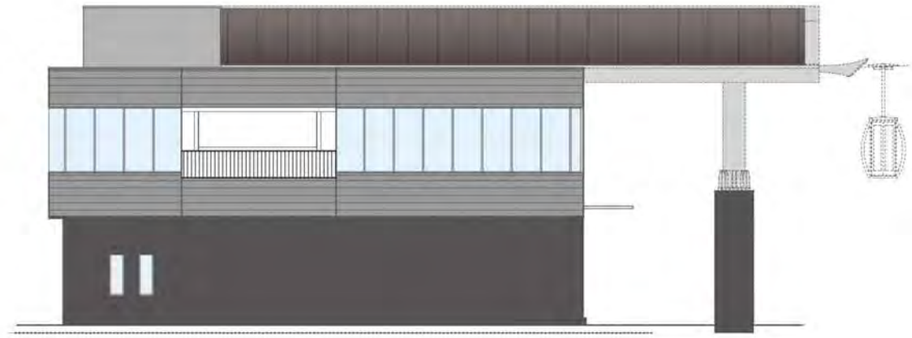

C立面図

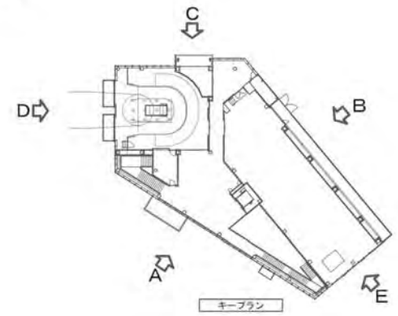

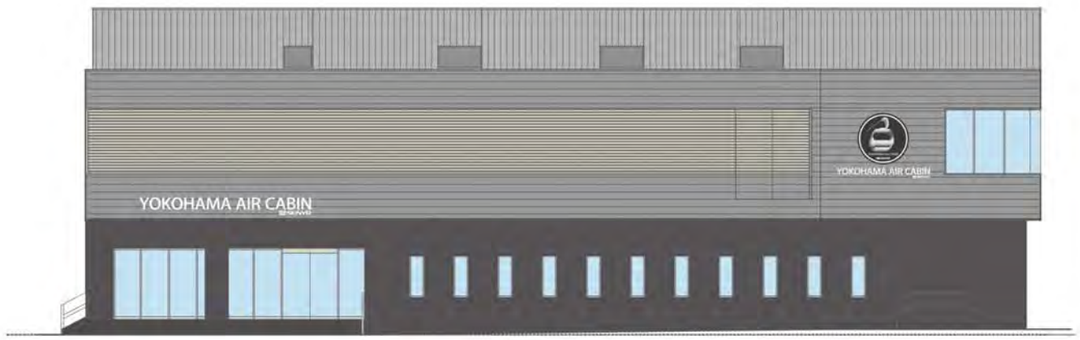

B立面図

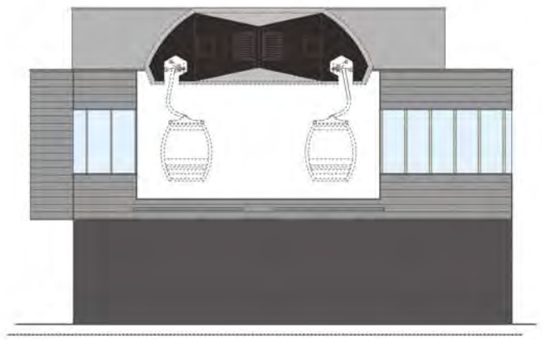

D立面図

E立面図

【S=1:250/A3】

0　10　20m

A立面図

【S=1:60/A3】

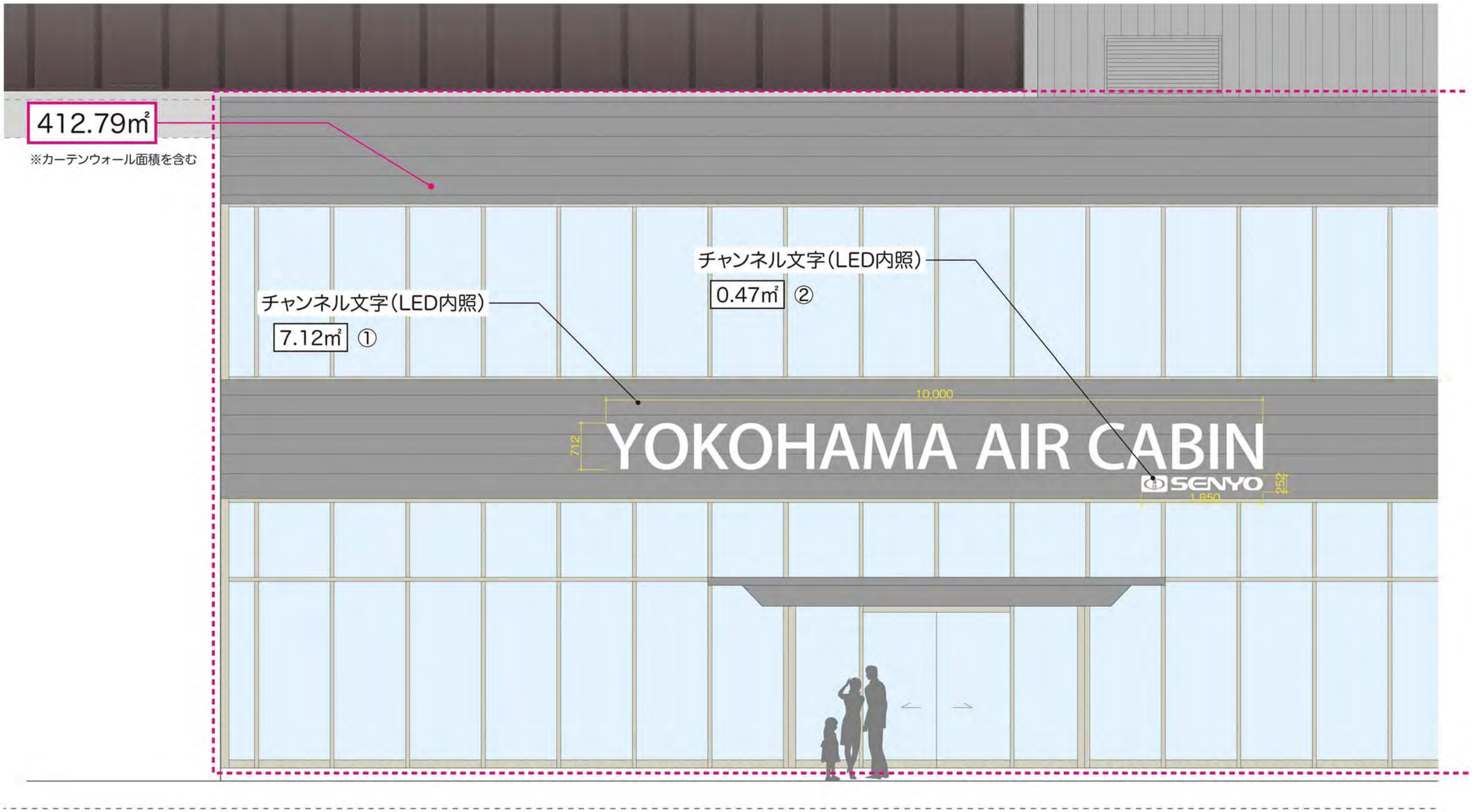
412.79㎡
※カーテンウォール面積を含む
チャンネル文字(LED内照)
7.12㎡ ①
チャンネル文字(LED内照)
0.47㎡ ②
10,000
712
YOKOHAMA AIR CABIN
SENYO
1,850
252

B立面図

【S=1:60/A3】

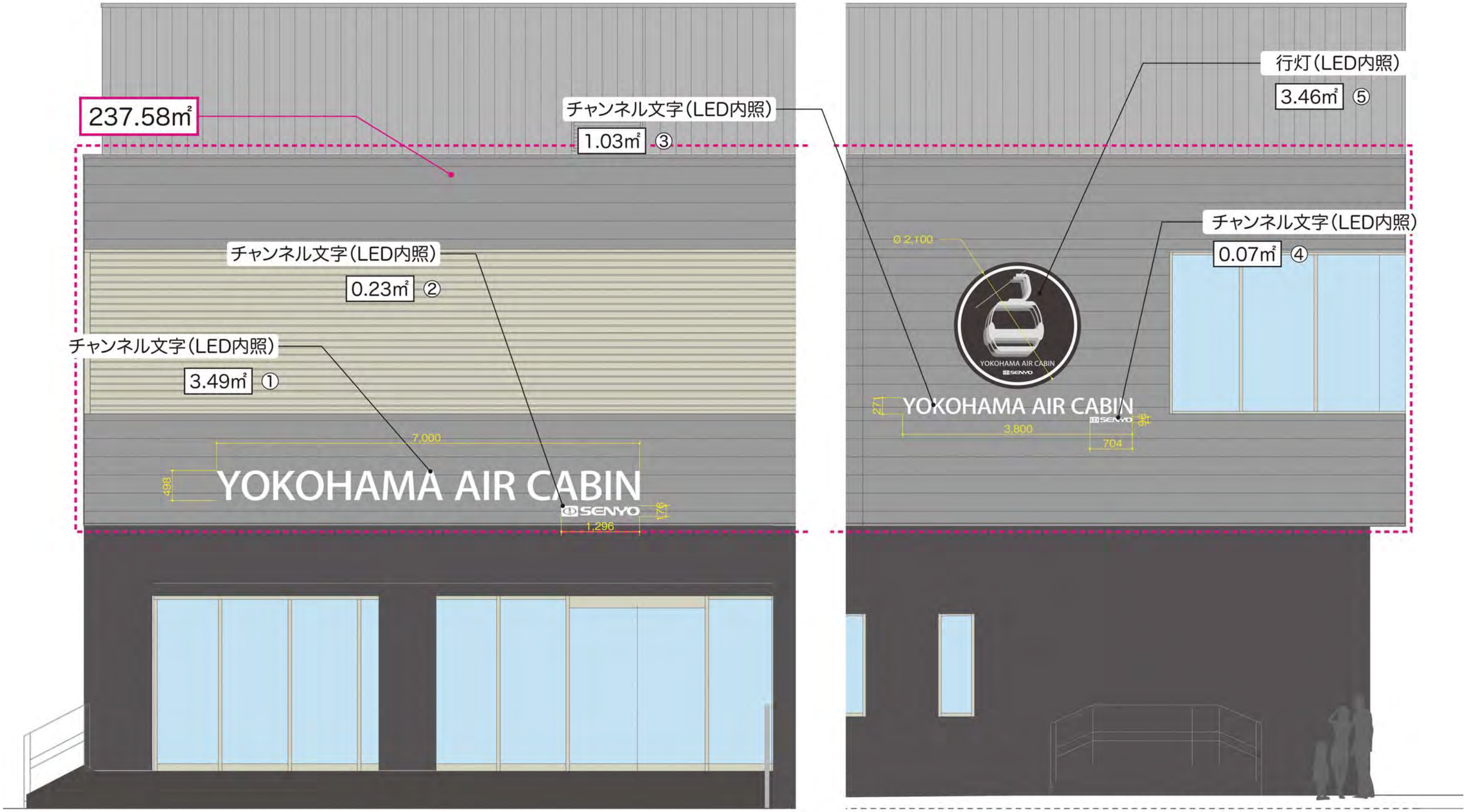
237.58㎡
チャンネル文字(LED内照)
1.03㎡ ③
チャンネル文字(LED内照)
0.23㎡ ②
チャンネル文字(LED内照)
3.49㎡ ①
7,000
498
YOKOHAMA AIR CABIN
SENYO
176
1,296
行灯(LED内照)
3.46㎡ ⑤
チャンネル文字(LED内照)
0.07㎡ ④
Ø 2,100
YOKOHAMA AIR CABIN
SENYO
271
YOKOHAMA AIR CABIN
SENYO
3,800
704
146

《前回の審議会での内容》

通常の基礎形状

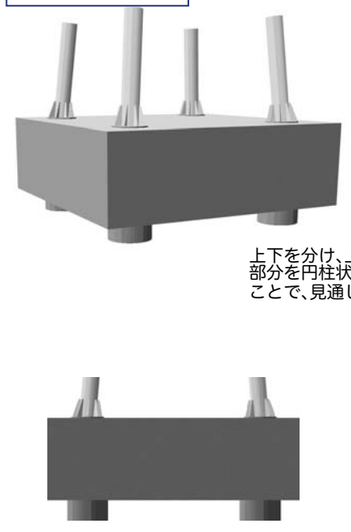

形状変更案-1

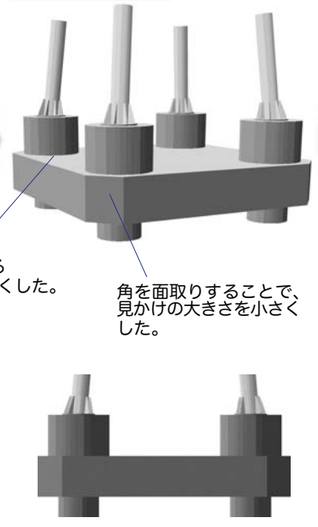

2019.2.変更
形状変更案-2

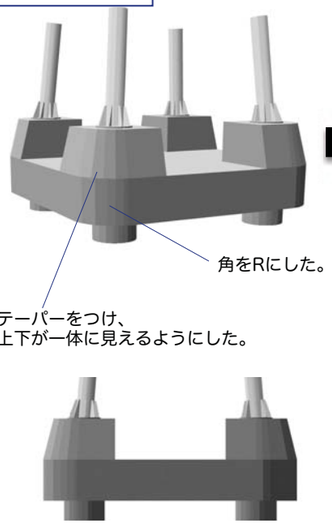

2019.2.変更
形状変更案-3

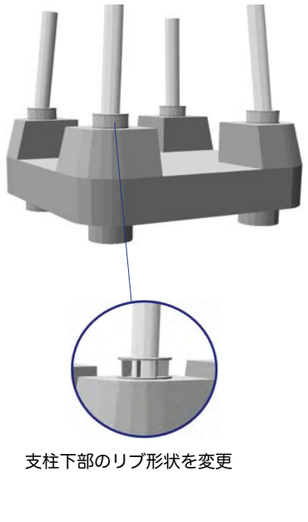

2019.3.変更
形状変更案-4

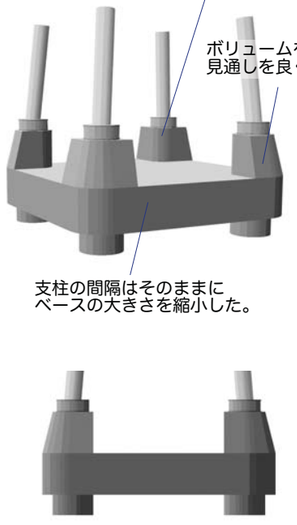

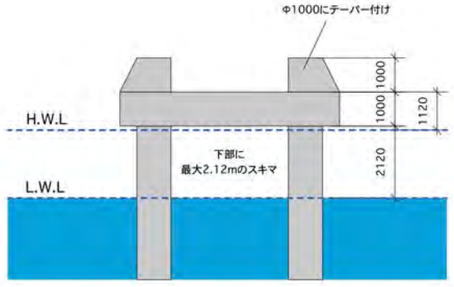

【港湾管理者より指導】

- 耐震設計を、レベル1ではなくレベル2で設計すること。

【水利関係者よりご指摘】

- 小型船が基礎の下に入り込んでしまう危険性がある。
- 湾内の歴史遺構を説明するツアーがあり、石積みの説明をしているが、コンクリートむき出しの基礎では異質な景観となってしまう。
  コンクリートに石張りをするなどして、景観に配慮してほしい。
- 安全のため、防舷材を設置してほしい。

形状変更案-5

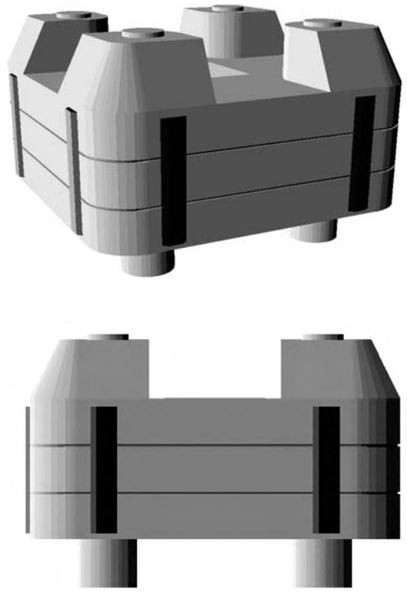

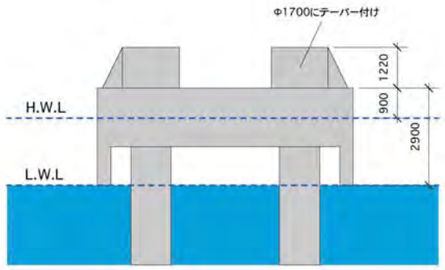

【以下により対応】

- 耐震レベル２にて再設計。
  基礎立上がりが大きくなり、これにテーパーをつける形状とした。
- 基礎下への入り込みを防止するため、基礎に垂れ壁を設けた。
  また、横ラインを入れることで、視覚的に面としてのボリュームの軽減を図った。
- 基礎の角は、レベル2設計による重量の増加を軽くするために、また見通しを良くするために、直線の面取りとした。
- 防舷材を設置することとした。

2019.11.変更
形状変更案-6

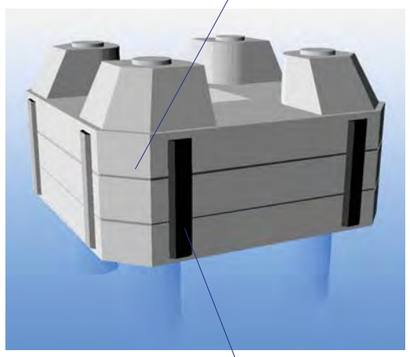

（参考図）

《最終の計画内容》

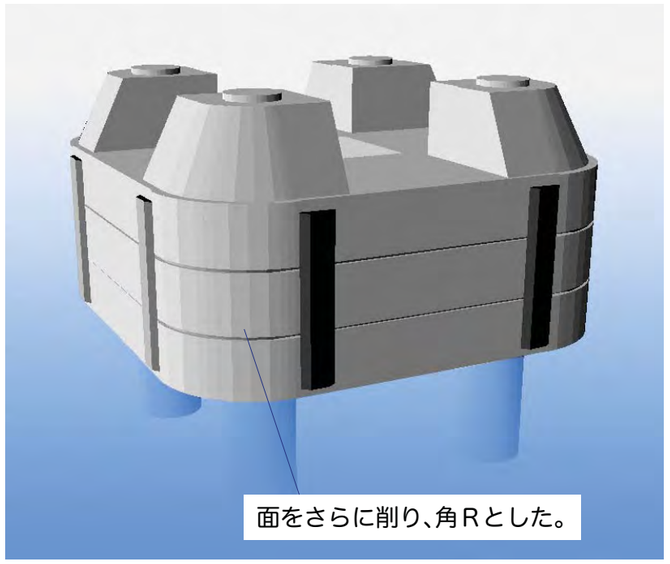

（参考図）

支柱イメージ

■海上支柱基礎形状

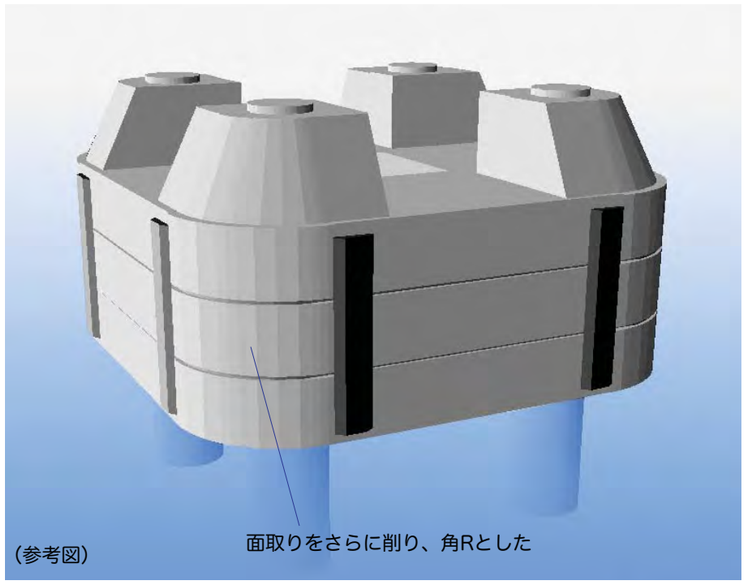

本図はイメージであり、計画の進行により実際の施設とは異なる場合がございます。